Sensori di livello
Level sensors

2020

EUROSWITCH
excellence in sensors

INDICE
INDEX

pag		
8		Certificazioni / *Certifications*
10		Introduzione / *Introduction*
11		Principi di funzionamento / *Operating principles*
17		Esempi di connessioni disponibili per versioni cablate *Available connections example for wired versions*
Sensori di Livello Elettromagnetici *Electromagnetic level sensors*		
18	**P200P**	Sensore di livello elettromagnetico / *Electromagnetic level sensor*
19	**P200N**	Sensore di livello elettromagnetico / *Electromagnetic level sensor*
20	**P003P**	Sensore di livello elettromagnetico / *Electromagnetic level sensor*
21	**P003N**	Sensore di livello elettromagnetico / *Electromagnetic level sensor*
22	**P004P**	Sensore di livello elettromagnetico /*Electromagnetic level sensor*
23	**P004N**	Sensore di livello elettromagnetico / *Electromagnetic level sensor*
24	**P005P**	Sensore di livello elettromagnetico /*Electromagnetic level sensor*
25	**P005N**	Sensore di livello elettromagnetico / *Electromagnetic level sensor*
26	**P006P**	Sensore di livello elettromagnetico / *Electromagnetic level sensor*
27	**P006N**	Sensore di livello elettromagnetico / *Electromagnetic level sensor*
28	**P006P2**	Sensore elettromagnetico a due livelli / *Electromagnetic two levels sensor*
29	**P006N2**	Sensore elettromagnetico a due livelli / *Electromagnetic two levels sensor*
30	**P500P**	Sensore di livello elettromagnetico montaggio laterale/*Electromagnetic level sensor lateral fixing*
31	**P500N**	Sensore di livello elettromagnetico montaggio laterale/*Electromagnetic level sensor lateral fixing*
32	**P520P**	Sensore di livello elettromagnetico montaggio laterale con guarnizione ad espansione *Electromagnetic level sensor lateral fixing with expansion gasket*
33	**P520N**	Sensore di livello elettromagnetico montaggio laterale con guarnizione ad espansione *Electromagnetic level sensor lateral fixing with expansion gasket*
34	**P530P**	Sensore di livello elettromagnetico montaggio laterale *Electromagnetic level sensor lateral fixing*
35	**P530N**	Sensore di livello elettromagnetico montaggio laterale/*Electromagnetic level sensor lateral fixing*
36	**P535P**	Sensore di livello elettromagnetico montaggio laterale/*Electromagnetic level sensor lateral fixing*
37	**P535N**	Sensore di livello elettromagnetico montaggio laterale/*Electromagnetic level sensor lateral fixing*
38	**P531 P540**	Sensore di livello elettromagnetico montaggio laterale/*Electromagnetic level sensor lateral fixing*
39	**P595**	Sensore di livello elettromagnetico montaggio laterale *Electromagnetic level sensor lateral fixing*
40	**P650**	Sensore di livello elettromagnetico / *Electromagnetic level sensor*
41	**SPGN SPGP**	Sensore di livello elettromagnetico / *Electromagnetic level sensor*
Sensori di livello Elettromeccanici *Electromechanical level sensors*		
42	**SOM SRM**	Sensore riserva elettromeccanico / *Electromechanical reserve level sensor*
43	**SOG SRG**	Sensore riserva elettromeccanico / *Electromechanical reserve level sensor*
44	**SRE**	Sensore riserva elettromeccanico con camera di calma *Electromechanical reserve level sensor with stabilized room*

INDICE
INDEX

pag		
45	**SPE**	Sensore di livello elettromagnetico con guarnizione ad espansione *Electromagnetic level sensor with expansion gasket*
46	**P68**	Sensore di livello elettromagnetico / *Electromagnetic level sensor*
47	**SPF**	Sensore di livello elettromagnetico / *Electromagnetic level sensor*
48	**P915**	Sensore di livello elettromagnetico per serbatoi estraibili *Electromagnetic level sensor for removable tank*
49	**P920**	Sensore di livello elettromagnetico per serbatoi estraibili *Electromagnetic level sensor for removable tank*
50	**P28**	Sensore di livello elettromagnetico / *Electromagnetic level sensor*
51	**PG29**	Sensore di livello elettromagnetico / *Electromagnetic level sensor*
52	**P3x**	Sensore di livello elettromagnetico / *Electromagnetic level sensor*
53	**P3x0**	Sensore di livello elettromagnetico a due livelli / *Electromagnetic two levels sensor*
54	**P34**	Sensore di livello elettromagnetico / *Electromagnetic level sensor*
55	**P35**	Sensore di livello elettromagnetico / *Electromagnetic level sensor*
56	**P39**	Sensore di livello elettromagnetico / *Electromagnetic level sensor*
57	**P39D**	Sensore di livello elettromagnetico / *Electromagnetic level sensor*
58	**P40**	Sensore di livello elettromagnetico *Electromagnetic level sensor*
59	**PG30**	Sensore di livello elettromagnetico / *Electromagnetic level sensor*
60	**PK**	Sensore di livello elettromagnetico modulare componibile *Modular componible electromagnetic level sensor*
61	**PKT**	Sensore di livello elettromagnetico modulare con termostato *Electromagnetic modular level sensor with thermostat*
62	**PN**	Sensore di livello elettromagnetico con NTC / *Electromagnetic level sensor with NTC*
63	**PT**	Sensore di livello elettromagnetico con termostato *Electromagnetic level sensor with thermostat*
64	**IMM**	Sensore di livello elettromagnetico modulare / *Modular electromagnetic level sensor*
65	**IMK**	Sensore di livello elettromagnetico modulare componibile *Modular componible electromagnetic level sensor*
66	**IMK2**	Sensore di livello elettromagnetico / *Electromagnetic level sensor*
67	**IMP**	Sensore di livello elettromagnetico / *Electromagnetic level sensor*
68	**IMx**	Sensore di livello elettromagnetico / *Electromagnetic level sensor*
69	**IMPG**	Sensore di livello elettromagnetico / *Electromagnetic level sensor*
70	**P38**	Sensore di livello elettromagnetico / *Electromagnetic level sensor*
71	**IMS**	Sensore di livello elettromagnetico / Electromagnetic level sensor
72	**IMDEx**	Sensore di livello elettromagnetico / *Electromagnetic level sensor*
73	**APO940**	Sensore di livello elettromagnetico per impieghi gravosi *Electromagnetic level sensor for heavy-duty operations*
74	**AP1300**	Sensore di livello elettromagnetico per impieghi gravosi *Electromagnetic level sensor for heavy-duty operations*

INDICE
INDEX

	pag		
Sensori di livello resistivi *Resistive level sensors*	75	**IMR - IMRB IMRT**	Sensore di livello resistivo elettromagnetico / *Resistive electromagnetic level sensor*
	76	**IMRI - IMRC**	Sensore di livello resistivo elettromagnetico / *Resistive electromagnetic level sensor*
	77	**IMRPB1**	Sensore di livello resistivo elettromagnetico / *Resistive electromagnetic level sensor*
	78	**IMRPB2**	Sensore di livello resistivo elettromagnetico con camera di calma *Resistive electromagnetic level sensor with stabilized room*
	79	**IMRPB8**	Sensore di livello resistivo elettromagnetico / *Resistive electromagnetic level sensor*
	80	**IMRE - IMRF**	Sensore di livello analogico 4-20 mA / *Analogic 4-20 mA level sensor*
	81	**IMRET**	Sensore di livello analogico 4-20 mA / *Analogic 4-20 mA level sensor*
	82	**AP1937**	Sensore di livello resistivo elettromagnetico / *Resistive electromagnetic level sensor*
	83	**SCD**	*Sensor Configurator Device 4.0*
	84	**ESL**	Sensori di livello con uscita analogica 4-20mA con 2 soglie digitali programmabili *level sensor 4-20 mA analogic output with 2 digital programmable values*
	85	**ESL-IO**	Sensori di livello IO-Link / IO-Link *level sensor*
	86		Accessori / *Accessories*
Sensori di Posizione *Position sensors*	87	**P900 P930**	Sensori di posizione a reed / *Reed position sensors*
	88	**P915 P920**	Sensori di posizione a reed / *Reed position sensors*
	89	**I930 I935**	Sensori di posizione a reed / *Reed position sensors*

research and development laboratories

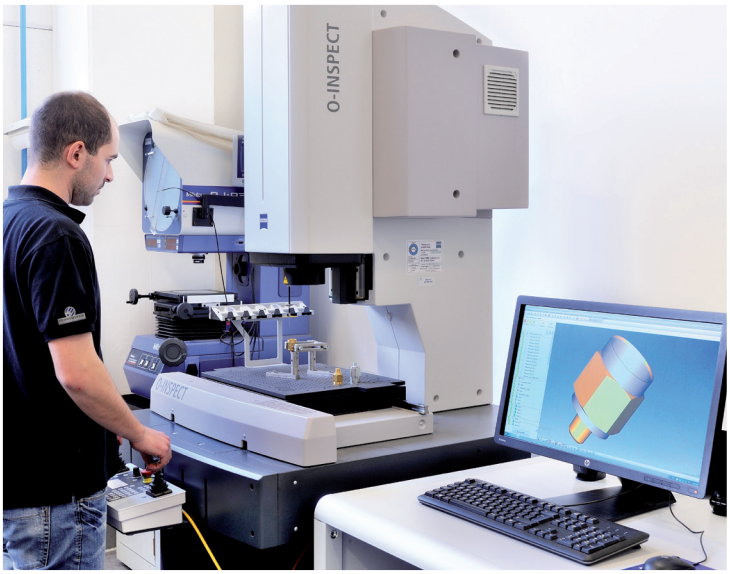

incoming quality

production
overview

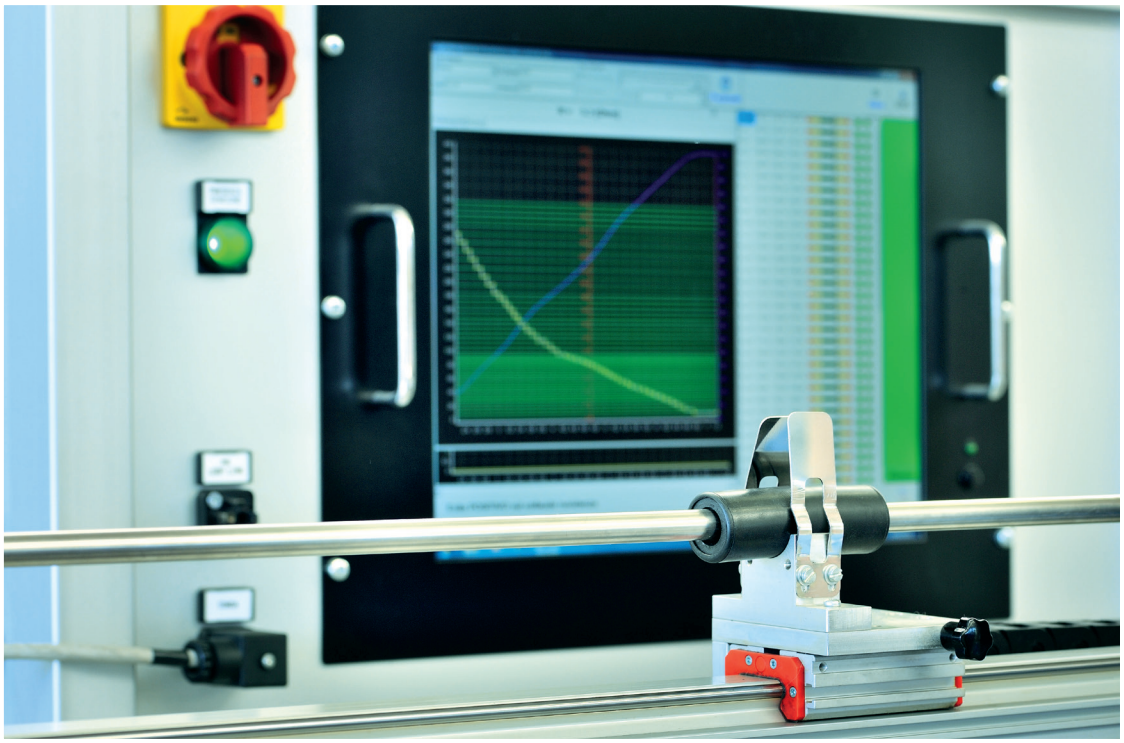

Certificazioni *Certifications*

DNV·GL

MANAGEMENT SYSTEM CERTIFICATE

Certificate no.: 10000383048-MSC-ACCREDIA-ITA
Initial certification date: 23 September 1997
Valid: 15 December 2020 – 14 December 2023

This is to certify that the management system of

EUROSWITCH S.r.l.
Via Provinciale 15 - 25057 Sale Marasino (BS) - Italy
and the sites as mentioned in the appendix accompanying this certificate

has been found to conform to the Quality Management System standard:
ISO 9001:2015

This certificate is valid for the following scope:
Design and manufacture of electronic and electromechanical level, pressure, temperature, flow, speed and rotation sensors, including the processes of potting, assembling, welding and testing of electronic and electromechanical components
(IAF: 19)

Place and date:
Vimercate (MB), 07 January 2021

ACCREDIA L'ENTE ITALIANO DI ACCREDITAMENTO
SGQ N° 003 A EMAS N° 009 P
SGA N° 003 D PRD N° 003 B
SGE N° 007 M PRS N° 094 C
SGH N° 004 F SSI N° 002 G
Membro di MLA EA per gli schemi di accreditamento SGQ, SGA, PRD, PRS, ISH GHG, LAB e LAT, di MLA IAF per gli schemi di accreditamento SGQ, SGA, SSI, FSM e PRD, di MRA ILAC per gli schemi di accreditamento LAB, MED, LAT e ISP

For the issuing office:
DNV GL - Business Assurance
Via Energy Park, 14, - 20871 Vimercate (MB) - Italy

Zeno Beltrami
Management Representative

Lack of fulfilment of conditions as set out in the Certification Agreement may render this Certificate invalid.
ACCREDITED UNIT: DNV GL Business Assurance Italia S.r.l., Via Energy Park, 14 - 20871 Vimercate (MB) - Italy - TEL: +39 68 99 905. www.dnvgl.it

Sistema di Gestione per la Qualità UNI EN ISO 9001-2015 (ISO 9001-2015)
Quality Management System UNI EN ISO 9001-2015 (ISO 9001-2015)

DNV·GL

MANAGEMENT SYSTEM CERTIFICATE

Certificate no.: 10000383067-MSC-ACCREDIA-ITA
Initial certification date: 21 December 2005 (by different Certification Body)
Valid: 15 December 2020 – 14 December 2023

This is to certify that the management system of

EUROSWITCH S.r.l.
Via Provinciale 15 - 25057 Sale Marasino (BS) - Italy
and the sites as mentioned in the appendix accompanying this certificate

has been found to conform to the Environmental Management System standard:
ISO 14001:2015

This certificate is valid for the following scope:
Design and manufacture of electronic and electromechanical level, pressure, temperature, flow, speed and rotation sensors, including the processes of potting, assembling, welding and testing of electronic and electromechanical components
(IAF 19)
Evaluated according to the requirements of Technical Regulations RT-09

Place and date:
Vimercate (MB), 29 December 2020

ACCREDIA L'ENTE ITALIANO DI ACCREDITAMENTO
SGQ N° 003 A EMAS N° 009 P
SGA N° 003 D PRD N° 003 B
SGE N° 007 M PRS N° 094 C
SGH N° 004 F SSI N° 002 G
Membro di MLA EA per gli schemi di accreditamento SGQ, SGA, PRD, PRS, ISH GHG, LAB e LAT, di MLA IAF per gli schemi di accreditamento SGQ, SGA, SSI, FSM e PRD, di MRA ILAC per gli schemi di accreditamento LAB, MED, LAT e ISP

For the issuing office:
DNV GL - Business Assurance
Via Energy Park, 14, - 20871 Vimercate (MB) - Italy

Zeno Beltrami
Management Representative

Lack of fulfilment of conditions as set out in the Certification Agreement may render this Certificate invalid.
ACCREDITED UNIT: DNV GL Business Assurance Italia S.r.l., Via Energy Park, 14 - 20871 Vimercate (MB) - Italy - TEL: +39 68 99 905. www.dnvgl.it

Sistema di Gestione per la Qualità UNI EN ISO 14001 - 2015 (ISO 14001-2015)
Quality Management System UNI EN ISO 14001-2015 (ISO 14001-2015)

eurofins | Product Testing

Eurofins Product Testing Italy S.r.l. - Via Cuorgnè, 21 - 10156 Turin - ITALY
Notified Body n. 0477

[1] **SUPPLEMENT N.2 EC TYPE EXAMINATION CERTIFICATE**

[2] **Equipment intended for use in potentially explosive atmospheres Directive 94/9/EC**

[3] Number of EC Type Examination Certificate:
EUM1 12 ATEX 0797 X

[4] Equipment: **Level sensors**
Families: ***IMx; *P3x**
Models: **IMP; IMS; IMG; IME; IMD; IML; IMF; P30; P31; P32;P300; P310; PG30**

[5] Manufacturer: **EUROSWITCH S.r.l.**

[6] Address: **Via Provinciale, 15 - 25057 Sale Marasino (BS)**

[7] No changes

[8] Eurofins Product Testing Italy S.r.l., Notified Body n. *0477* in accordance with Article 9 of the Council Directive 94/9/CE of 23th March 1994, certifies that this equipment have been found to comply with the Essential Health and Safety Requirements relating to the design and construction of equipment intended for use in potentially explosive atmospheres given in Annex II of the Directive.
The examination and test results are recorded in the confidential report nEPT.15.REL.02/53832

[9] Compliance with the Essential Health and Safety Requirements is assured by compliance with harmonized technical standards:
EN 60079-0:2012, EN 60079-11:2012.

[10] No changes

[11] No changes

[12] The equipment shall include the following string:
II 1G Ex ia IIC TX
II 1D Ex ia IIIC TX°C
family *IMx except model IML, family *P3x

II 1/2G Ex ia IIC TX
II 1/2D Ex ia IIIC TX°C
model IML

Turin, 09 November 2015

Dionisio Bucchieri
Directive Responsible

Paolo Trisoglio
Managing Director

ACCREDIA L'ENTE ITALIANO DI ACCREDITAMENTO
PRD N° 115B LAB N° 0085
ISP N° 030E LAT N° 062
Membro degli Accordi di Mutuo Riconoscimento EA, IAF e ILAC
Signatory of EA, IAF and ILAC Mutual Recognition Agreements

This supplement has 3 pages and it is reproducible only in its entirely. Conditions of validity are reported below.

Certificazione ATEX
ATEX Certification

EUROSWITCH
made in Italy
EUROSWITCH

Introduzione *Introduction*

Introduzione
Progettiamo e produciamo sensori di livello con segnale on/off, SPDT e con segnale in continuo. Per maggiori dettagli vedere i "Principi di funzionamento" illustrati nel seguito del catalogo.
I nostri uffici commerciale e tecnico saranno lieti di esaminare eventuali esigenze specifiche dei nostri Clienti.

Introduction
We design and manufacture level gauges with an on/off signal, SPDT and a continuous signal. For further details, refer to the section entitled Operating Principles in this catalogue.
If you have any queries or wish to know more about our products, please contact our Sales or Engineering Department.

Carico elettrico
Le caratteristiche elettriche dei contatti sono riportate nei dati relativi ad ogni serie di sensori. I massimi carichi pilotabili sono riferiti a carichi resistivi, per carichi non resistivi è opportuno proteggere il contatto con adeguati "circuiti di protezione" (vedi pagg. 13-14). Per i prodotti con max tensione commutabile sino a 48V l'alimentazione deve essere generata tramite un sistema di tipo SELV.

Electrical load
The electrical features of the contacts are shown in the specifications for each series of sensors. The maximum pilotable loads refer to resistive loads. With non-resistive loads, it is advisable to protect the contact with appropriate safety circuits (see pages 13-14).
For products with max 48V power must be managed thanks to a SELV system.

Urti e vibrazioni
Il contatto del sensore può danneggiarsi quando sottoposto ad urti o vibrazioni anomale.

Shock and vibration
The contact of the sensor may get damaged if subjected to shock or excessive vibration.

Interferenze elettromagnetiche
Nei modelli elettromagnetici, poichè il contatto opera per via di una forza magnetica, evitare di installare il sensore in vicinanza di forti campi magnetici (come ad esempio motori elettrici o lampade fluorescenti) o ad una distanza da pareti ferromagnetiche inferiore a 50 mm.

Electromagnetic interference
In electromagnetic models, since the contact is operated by a magnetic force, the sensor must not be installed near strong magnetic fields, e.g. an electric motor or fluorescent light, or less than 50 mm from ferromagnetic walls.

Marcatura CE
I prodotti sono progettati nel rispetto delle Direttive e delle Norme vigenti nell'Unione Europea, sono marcati CE in base alla seguente classificazione:
a) Prodotti funzionanti a tensione tra 50 e 1000 V in a.c. e tra 75 e 1500 V in d.c.

Risultano conformi alle direttive:
- 2014/35/UE LVD - (Direttiva di bassa tensione) e sono rispondenti alle Norme EN 60730-1 con le relative parti 2.
- 2014/30/UE (EMC - Direttiva per la Compatibilità Elettromagnetica) e rispondenti alle Norme EN 60730-1 con relative parti 2.

b) Prodotti funzionanti a tensione di 50V in a.c. e di 75 V in d.c. Risultano conformi alle direttive:
- 2014/30/UE (EMC - Direttiva per la Compatibilità Elettromagnetica) e rispondenti alle Norme EN 60730-1 con le relative parti 2.

Le Dichiarazioni di Conformità prescritte dalle suddette Direttive sono disponibili presso la nostra sede.

La direttiva macchine 2006/42/CE non è applicabile in quanto i prodotti Euroswitch sono classificati come componenti non di sicurezza.

I nostri prodotti non sono soggetti alla direttiva apparecchi a pressione Direttiva PED 2014/68/EU in quanto componenti semplici progettati in linea con l'art. 4, paragrafo 3.

Le versioni per l'installazione in aree potenzialmente esplosive sono coperte anche dalla Direttiva ATEX 2014/34/UE.

I nostri prodotti sono conformi alla RoHS: Restriction of Hazardous Substances (RoHS II 2011/65/UE)

CE Marking
All our products are designed in compliance with current European Union Directives and Standards and bear the CE mark, according to the following classification:
a) Products operating at 50V to 1000V AC and 75V to 1500V DC

Comply with :
- *directive 2014/35/EU (LVD – Low Voltage Directive) and in compliance with EN 60730-1 and the relevant part 2.*
- *directive 2014/30/EU (EMC – Electromagnetic Compatibility Directive) and meet the requirements of EN 60730-1 and the relevant part 2.*

b) Products operating at 50V AC and 75V DC comply with:
- *directive 2014/30/EU (EMC - Electromagnetic Compatibility Directive) and meet the requirements of EN 60730-1 and the relevant part 2.*

The Declaration of Conformity prescribed by the aforementioned directives are available at our headquarters.

Machine Directive 2006/42/EC is not applicable as Euroswitch products are classified as non-safety-related products.

Our products are not subject to directive 2014/68/UE (PED – Pressure Equipment Directive) as they are simple component parts designed in accordance with art. 4, paragraph 3.

The versions intended for use in potentially explosive areas are also covered by the ATEX Directive 2014/34/EU.

Our products are RoHS compliant: Restriction of Hazardous Substances (RoHS II 2011/65/EU).

Principi di funzionamento dei sensori di livello Elettromagnetici

Operating principles of Electromagnetic level sensors

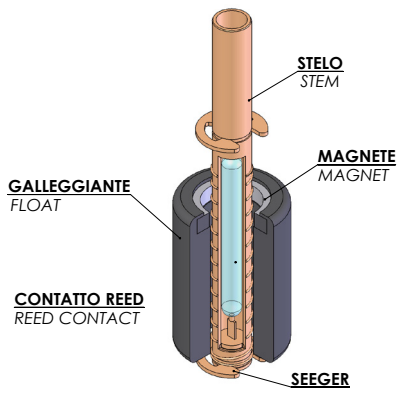

Fig. 1

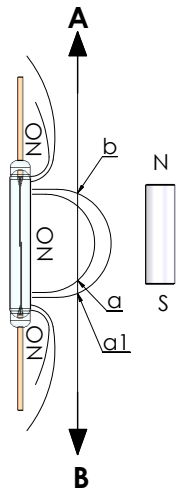

Fig. 2

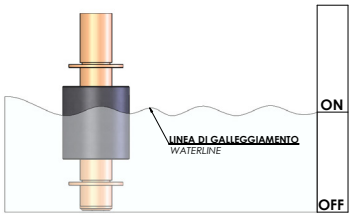

Fig. 3

I sensori di livello elettromagnetici sfruttano la forza del magnete contenuto nel galleggiante per cambiare la condizione elettrica di un contatto reed.
La figura n. 1 mostra i componenti di un sensore di livello elettromagnetico a funzionamento verticale.
Le figure 2 e 3 mostrano il funzionamento di un indicatore con contatto normalmente aperto; quando il livello del fluido aumenta il galleggiante si muove da B verso A, non appena il magnete in esso contenuto raggiunge il punto "a" il contatto si chiude. La corsa del galleggiante , normalmente, viene poi limitata da un fermo meccanico, in caso contrario quando il magnete si muove oltre il punto "b" il contatto ritorna alla sua posizione originale. Quando il livello del fluido diminuisce il galleggiante si muove da A verso B, non appena il magnete raggiunge il punto "a1" il contatto reed si riapre.
La differenza tra i punti "a" ed "a1" si chiama differenziale, o isteresi, del contatto. Normalmente questo differenziale è molto piccolo, se necessario può essere aumentato impiegando contatti speciali.
Per invertire lo stato del contatto, da NA a NC e viceversa, è normalmente sufficiente capovolgere il galleggiante.

Electromagnetic level gauges use the force of a magnet in the float to change the electrical status of a reed switch.
Figure 1 shows the components of an electromagnetic level gauge that operates vertically.
Figures 2 and 3 show an indicator with a normally-open contact. When the level of fluid increases, the float moves from B towards A. As soon as the magnet in the float reaches point A, the contact closes. The movement of the float is normally limited by a mechanical stop. If there is no stop, the contact returns to its original position when the magnet passes point B.
When the level of fluid drops, the float moves from A towards B, and as soon as the magnet reaches point A1 the contact opens.
The difference between points A and A1 is called the differential, or hysteresis, of the contact. This differential is normally very small, but it can be increased if necessary using special contacts. To switch a contact from NO to NC or vice versa, it is usually enough to invert the float.

Principi di funzionamento dei sensori di livello Elettromagnetici

Operating principles of Electromagnetic level sensors

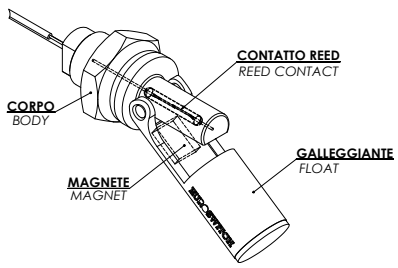

Fig. 4

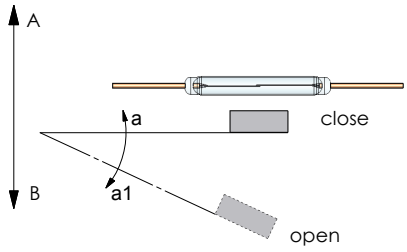

Fig. 5

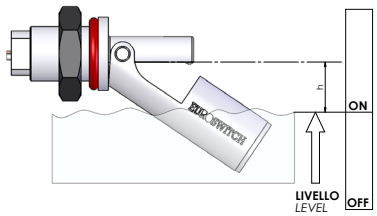

Fig. 6

I sensori di livello elettromagnetici con galleggiante basculante sfruttano la forza del magnete contenuto nel galleggiante per cambiare la condizione elettrica di un contatto reed.
La figura n. 4 mostra i componenti di un sensore di livello elettromagnetico a montaggio orizzontale con galleggiante basculante.
Nelle figure n.5 e n. 6 è mostrato un contatto normalmente aperto; quando il livello del fluido aumenta il galleggiante si muove da B verso A, non appena il magnete in esso contenuto raggiunge il punto "a" il contatto si chiude.
Quando il livello del fluido diminuisce il galleggiante si muove da A verso B, non appena il magnete raggiunge il punto "a1" il contatto reed si riapre.
La differenza tra i punti "a" ed "a1" si chiama differenziale, o isteresi, del contatto.
Per invertire l'azione del contatto, da normalmente aperto a normalmente chiuso e viceversa, è sufficiente ruotare di 180 gradi il sensore.

Electromagnetic level gauges with a rocking float use the force of a magnet in the float to change the electrical status of a reed switch.
Figure 4 shows the components of an electromagnetic level gauge with a rocking float that operates horizontally.
Figures 5 and 6 show a normally-open contact. When the level of fluid increases, the float moves from B towards A. As soon as the magnet in the float reaches point A, the contact closes. When the level of fluid drops, the float moves from A towards B, and as soon as the magnet reaches point a1 the contact opens.
The difference between points a and a1 is called the differential, or hysteresis, of the contact. To switch a contact from NO to NC or vice versa, merely rotate the sensor 180°.

Circuiti di protezione per contatti reed

Reed contacts protection circuits

I sensori magnetici Euroswitch sono stati studiati per poter essere utilizzati in molteplici condizioni di carico e con svariate possibilità di pilotaggio.
Tuttavia, per poter mantenere inalterate le caratteristiche di durata e affidabilità, bisogna preservare il contatto magnetico da eccessive tensioni o correnti presenti nelle commutazioni con particolari carichi, utilizzando gli appropriati circuiti di protezione.
Negli schemi successivi sono riportati i collegamenti delle usuali protezioni adottate nella pratica e le formule empiriche per il calcolo delle stesse.

Euroswitch magnetic sensors have been designed for use in multiple load conditions and with different actuation options.
However, in order to maintain the life and reliability features, the magnetic contact must be protected against excessive voltage or current in the presence of specific loads, using appropriate protection circuits.
The diagrams below show the connections of the contact protections normally used and the relevant calculation formulae.

Carico induttivo
Durante le commutazioni con carico induttivo si hanno delle sovratensioni inverse che possono deteriorare il contatto del reed. Per prevenire questi eventuali problemi si possono usare vari circuiti protezione.

Inductive load
With inductive load, there may be reverse over-voltage that may deteriorate the reed contact.
Different protection circuits can be used to avoid these problems.

Protezione RC
CA CC

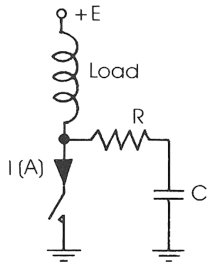

CA: C (μF) = 1 ÷ 4xI carico
R (Ohm) = 5xE; 0,5W
VL cond. = 2 ÷ 3xE

CC: C=0,47 ÷ 1μF250VL
in funzione della
potenza del carico
R (Ohm) = 2 - 3xE; 0,5W

AC: C (μF) = 1 ÷ 4xI load
R (Ohm) = 5xE; 0,5W
VL cond. = 2 ÷ 3xE

DC: C=0,47 - 1μF250VL
Depending on load power
R (Ohm) = 2 - 3xE; 0,5W

Protezione con varistore
CA CC

Protection with varistor
AC DC

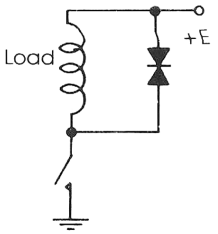

MOV da scegliere
in funzione di E
MOV to select
depending on E

Protezione con diodo
CC

Protection with diode
DC

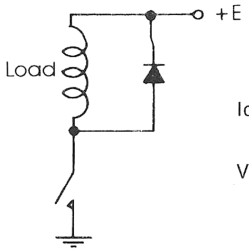

$Id \geq \frac{5 \times E}{Rcarico}$

Vbreak down > E

Carico capacitivo
Quando si ha un condensatore in serie o in parallelo al contatto del reed in un circuito chiuso le correnti di carica e scarica dei condensatori durante le commutazioni possono deteriorare il contatto del reed.
Per limitare queste correnti sono necessarie delle resistenze correttamente dimensionate.

Capacitive load
In the case of a capacitor with in-series on parallel metal plate, when the reed is actuated in a loop circuit, the charging and discharging currents of the capacitors may deteriorate the reed contact during switching.
Correctly dimensioned resistances are required to limit these currents.

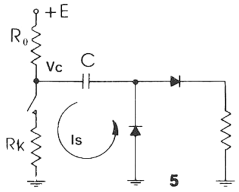

$Rk > \frac{Vc}{Is}$

Is = corrente max commutabile dal reed
Is = max current that can be actuated from the reed

EUROSWITCH
excellence in sensors

Circuiti di protezione per contatti reed
Reed contacts protection circuits

Lampade ad incandescenza in CA e CC
Se il reed è utilizzato per pilotare lampade ad incandescenza sorgono gli stessi problemi che si hanno con carico capacitivo per la presenza di correnti di spunto eccessive. Si rende quindi necessaria una resistenza di limitazione in serie al contatto.

AC and DC incandescent lamps
If the reed is used to actuate incandescent lamps, the problems encountered are the same as for a capacitive load due to the presence of excessive pickup currents.
An in-series limit resistance to contact in thus required.

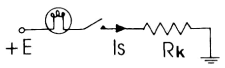

$Rk > \frac{E}{Is}$

Is = corrente max commutabile dal reed
Is = max current that can be actuated from the reed

Cavo capacitivo
Quando il reed è usato per pilotare a distanza con cavi molto lunghi dei carichi, la capacità del cavo si comporta come un carico capacitivo causando delle correnti eccessive durante le commutazioni.
Per ridurre queste correnti si rendono necessarie delle resistenze di limitazione in serie al contatto.

Capacitive cable
When the reed is used to actuate loads remotely with very long cables, the cable capacitance acts as a capacitive load causing excessive currents during switching.
Limit resistances are required to reduce these currents.

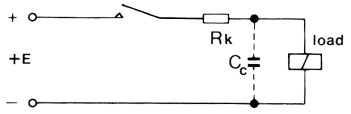

Cc = capacità del cavo

$Rk \simeq 2 \times E$ (Ohm)

NB: sono trascurabili gli effetti dovuti a cavi con lunghezza minore di 10 metri
the effects due to cables of less than 10 meters are insignificant

Circuiti per diagnostica integrata
Integrated diagnostic circuits

I sempre più elevati standard di sicurezza richiesti in tutti i settori applicativi (macchine agricole, escavatori, veicoli commerciali, oleodinamica, filtrazione etc.), hanno di conseguenza incrementato le esigenze anche verso i componenti, quali sensori di livello. Connettori difettosi o danneggiati, cortocircuiti e interruzioni nei cavi di collegamento devono essere riconoscibili dall'elettronica della macchina o dell'impianto. Tale capacità diagnostica si ottiene installando delle resistenze nello switch.Le resistenze sono integrate, in modo che gli switches restino conformi al grado IP richiesto e che non sia necessario ulteriore spazio per la diagnostica aggiunta.
Opzione disponibile per le versioni con connettore integrato o cablate.

The ever-increasing safety standards required in all application sectors (agricultural machinery, excavators, commercial vehicles, hydraulics, filtration, etc.) have consequently increased the requirements also for components, such as level sensors. Faulty or damaged connectors, short circuits and interruptions in the connection cables must be recognizable by the connected on-board electronics. The diagnostic capacity is obtained by installing resistors in the switch.The resistors are integrated, so that the switches remain compliant with the required IP degree and that no additional space is required for the added diagnostic capability.
Option available for versions with integrated or wired connectors.

ON BOARD DIAGNOSTIC CIRCUIT

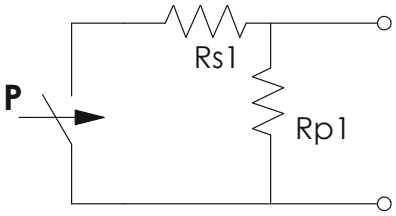

LINE BREAK DETECTION CIRCUIT

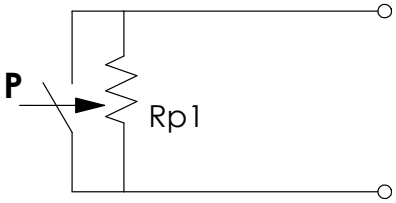

Altri sistemi di protezione supplementare a richiesta

Others possible supplementary functions on request

Principi di funzionamento dei sensori di livello Elettromeccanici

Operating principles of Electromechanical level sensors

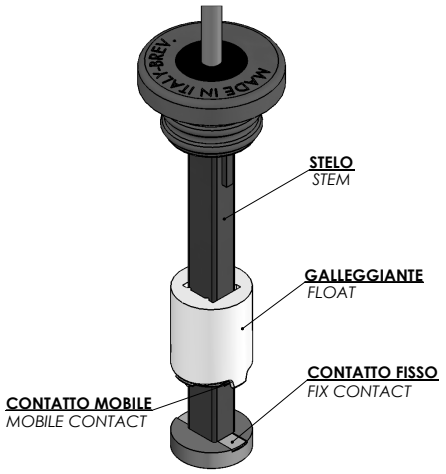

Fig. 7

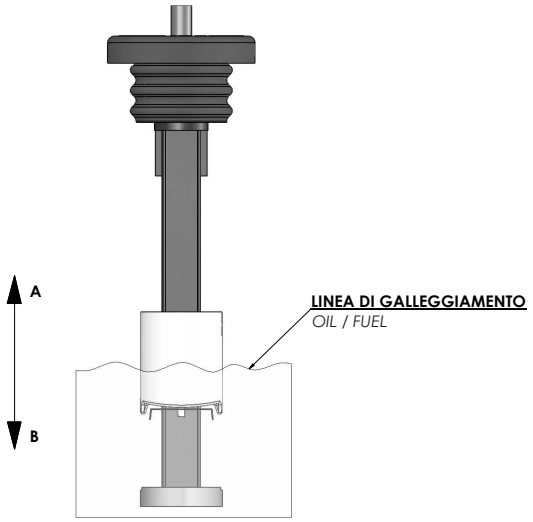

Fig. 8

La figura n. 7 mostra i componenti di un indicatore di livello elettromeccanico.
I sensori di livello elettromeccanici sfruttano il contatto mobile montato inferiormente al galleggiante per cortocircuitare i contatti fissi all'estremità inferiore dello stelo (fig.8) e permettere così l'accensione di una lampada spia.
A richiesta, mediante un circuito elettronico aggiuntivo, è possibile avere un Check Control che, in fase di accensione, verifica il funzionamento della spia riserva accendendola per alcuni secondi, parallelamente, durante il normale funzionamento introduce un ritardo sul segnale in modo da evitare il lampeggio della spia nelle fasi di rollio o beccheggio del veicolo.
Questi sensori, molto economici, sono stati studiati per la segnalazione della riserva in piccoli serbatoi contenenti liquidi non conduttivi come oli e carburanti.

Figure 7 shows the components of an electromechanical level gauge. The electromechanical sensors use the contact at the bottom of the float to shortcircuit the fixed contact on the lower end of the stem (Fig. 8), and this switches on the light.

An optional electronic device can be used to check the reserve indicator for a few seconds during ignition. During normal operation it introduces a delay to prevent the light from flashing when the vehicle pitches or rolls.

These very inexpensive sensors are designed to indicate the reserve level in small tanks containing non-conductive fluids, such as oil or fuel.

Principi di funzionamento dei sensori di livello Elettromagnetici resistivi

Operating principles of Electromagnetic resistive level sensors

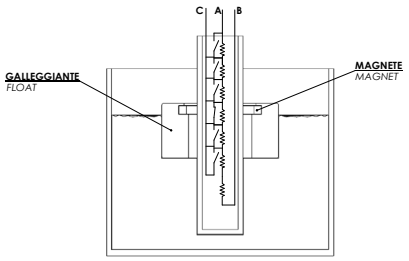

Fig. 9

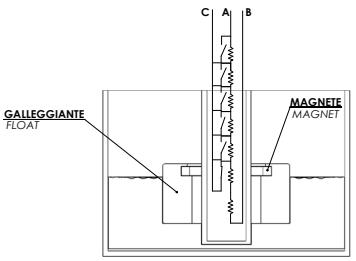

Fig. 10

Esempio con collegamento C-B
Beispiel mit C-B Verbindung

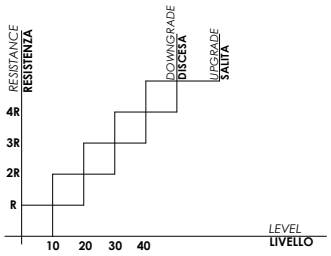

Fig. 11

I sensori elettromagnetici resistivi forniscono in uscita un segnale praticamente lineare e continuo che, gestito con uno strumento idoneo, da l'indicazione del livello del liquido contenuto all'interno di un serbatoio.
Il sensore contiene una catena di contatti reed distanziati uno dall'altro di un passo 5, 10 o 20 mm, e collegati ciascuno ad una resistenza.
Il magnete posto nel galleggiante chiude in successione i contatti reed posti nello stelo collegando l'uscita ad un punto via via diverso della catena di resistenze (vedere figure n. 9 e n. 10).
La resistenza in uscita dal sensore (Rtot) è quindi data da:

Rtot = Rp x P
con Rp = resistenza di un singolo passo
P = numero di passi
(vedere figura n. 11)

Il valore Rtot all'aumentare del livello può incrementare (collegamento C-A) o diminuire (collegamento C-B).
Il completo isolamento dei contatti permette l'impiego di questi sensori anche in liquidi conduttivi.
Il nostro Ufficio Tecnico determina il valore Rp in funzione della richiesta del Cliente e della lunghezza del sensore.

Resistive electromagnetic gauges supply a continuous linear output signal which, using a suitable instrument, can indicate the level of liquid inside the tank.
The gauge contains a set of reed switches; the pitch (the distance between switches) is 5, 10 or 20 mm, and each reed switch is connected to a resistor.
The magnet on the float closes the reed switches inside the stem one by one and is connected to a known point of the chain of resistors (see figures 9 and 10).
The gauge's output resistance (Rtot) is obtained from the formula

Rtot = Rp x P
where Rp = resistance of a single pitch
P = number of pitches
(see figure 11)

The Rtot value may increase (link C-A) or decrease (C-B) as the level increases.
Complete insulation of the contacts means that these gauges can also be used in conductive fluids.
The Rp value is calculated by our engineers on the basis of the customer's specification and the length of the sensor.

Esempi di connessioni per versioni cablate

Available connections for wired versions

P200P

SENSORE DI LIVELLO ELETTROMAGNETICO
ELECTROMAGNETIC LEVEL SENSOR

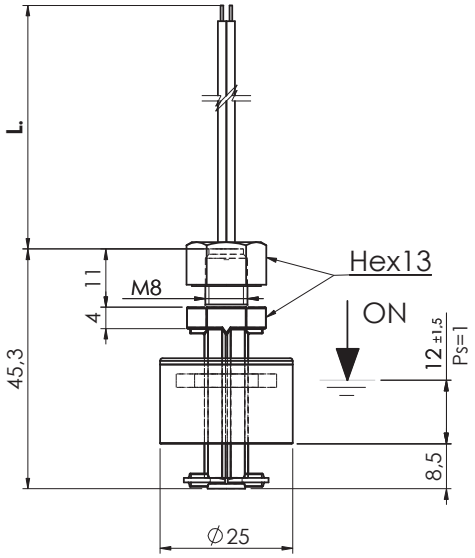

CODICE - *PART NUMBER*

Connessione elettrica *Electrical connection*		ORANGE OR BLACK — NC WHITE OR BLUE / NO BROWN
L = 500 mm *fili/wires*	P200AC - 100	P200AC - 500
L = 1 mt *cavetto/cable*	P200AC - 110	P200AC - 510
L = 2 mt *cavetto/cable*	P200AC - 120	P200AC - 520

Per passare da N.C. a N.A. è sufficiente capovolgere il galleggiante *The contact can be converted from N.C. to N.O. by rotating the float upside down*	Contatto SPDT - *SPDT Contact*

Nel caso di connessioni non isolate devono essere prese le adeguate precauzioni per garantire la distanza minima di sicurezza tra i diversi morsetti.
Per versioni personalizzate (materiali, tipo di cablaggio, temperatura > 100°C, tensione > 50V, ecc.) contattare nostro Ufficio Commerciale

When using non-insulated connections, the necessary precautions must be taken to to ensure the minimum safety distance between the terminals
For customized version (material, type of cable, temperature > 100°C, voltage > 50V, etc.) please contact our Customer Service

Impiego	Acqua - Acidi (Fluidi alimentari a richiesta)
Fissaggio	M8 x 1,25
Stelo	Polipropilene
Galleggiante	Polipropilene
Dado	Nylon
Tipo contatto	Reed N.A./N.C. (SPDT)
Max potenza commut.	40 W - (3 W SPDT)
Max corrente commut.	1 A - (0,25 A SPDT)
Max tensione commut.	50 V (250V a richiesta)
Peso specif. liquido	> 0,75
Temp. in funzionamento	-10°C / +80°C
Peso	~ gr 12

Use	Water - Acids (Alimentary liquids on request)
Fixing	M8 x 1,25
Stem	Polypropilene
Float	Polypropilene
Nut	Nylon
Type of contact	Reed N.O./ N.C. (SPDT)
Max switch. capacity	40 W - (3 W SPDT)
Max switch. current	1 A - (0,25 A SPDT)
Max switch. voltage	50 V (250V on request)
Specific fluid weight	> 0,75
Working temperature	-10°C / +80°C
Weight	~ gr 12

Per un corretto impiego vedere le note generali del catalogo Sensori di livello Euroswitch 20-03-1, pag. 10-16. *For a correct use please refer to "General Notes" in the Level sensors Euroswitch catalogue 20-03-1, p. 10-16.*
L'Azienda si riserva la facoltà di apportare modifiche tecniche ai prodotti o di cessarne la produzione senza obbligo di preavviso. *The Company reserves the right to modify the technical features of the products or halt production at any time without notice.*

SENSORE DI LIVELLO ELETTROMAGNETICO
ELECTROMAGNETIC LEVEL SENSOR

P200N

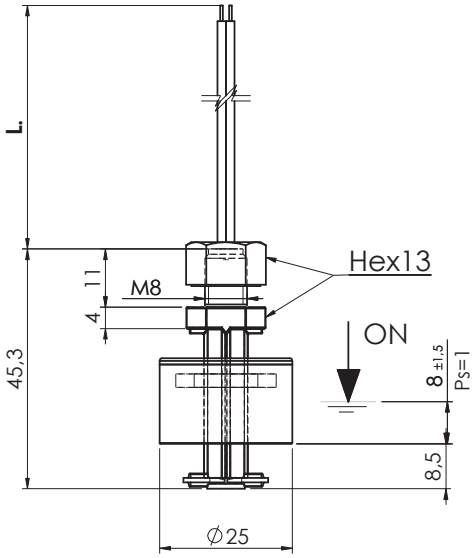

CODICE - *PART NUMBER*

Connessione elettrica *Electrical connection*		ORANGE OR BLACK — NC WHITE OR BLUE / NO BROWN
L = 500 mm *fili/wires*	P200F7 - 100	P200F7 - 500
L = 1 mt *cavetto/cable*	P200F7 - 110	P200F7 - 510
L = 2 mt *cavetto/cable*	P200F7 - 120	P200F7 - 520

Per passare da N.C. a N.A. è sufficiente capovolgere il galleggiante *The contact can be converted from N.C. to N.O. by rotating the float upside down*	Contatto SPDT - *SPDT Contact*

Nel caso di connessioni non isolate devono essere prese le adeguate precauzioni per garantire la distanza minima di sicurezza tra i diversi morsetti.
Per versioni personalizzate (materiali, tipo di cablaggio, temperatura > 100°C, tensione > 50V, ecc.) contattare nostro Ufficio Commerciale

When using non-insulated connections, the necessary precautions must be taken to to ensure the minimum safety distance between the terminals
For customized version (material, type of cable, temperature > 100°C, voltage > 50V, etc.) please contact our Customer Service

Impiego	Oli minerali - Gasolio - Benzina
Fissaggio	M8 x 1,25
Stelo	Nylon
Galleggiante	NBR
Dado	Nylon
Tipo contatto	Reed N.A./N.C. (SPDT)
Max potenza commut.	40 W - (3 W SPDT)
Max corrente commut.	1 A - (0,25 A SPDT)
Max tensione commut.	50 V
Peso specif. liquido	> 0,7
Temp. di funzionamento	-10°C / +100°C
Peso	~ gr 12

Use	Mineral Oils - Diesel fuel - Petrol
Fixing	M8 x 1,25
Stem	Nylon
Float	NBR
Nut	Nylon
Type of contact	Reed N.O./ N.C. (SPDT)
Max switch. capacity	40 W - (3 W SPDT)
Max switch. current	1 A - (0,25 A SPDT)
Max switch. voltage	50 V
Fluid specific weight	> 0,7
Working temperature	-10°C / +100°C
Weight	~ gr 12

Per un corretto impiego vedere le note generali del catalogo Sensori di livello Euroswitch 20-03-1, pag. 10-16. *For a correct use please refer to "General Notes" in the Level sensors Euroswitch catalogue 20-03-1, p. 10-16.*
L'Azienda si riserva la facoltà di apportare modifiche tecniche ai prodotti o di cessarne la produzione senza obbligo di preavviso. *The Company reserves the right to modify the technical features of the products or halt production at any time without notice.*

P003P

SENSORE DI LIVELLO ELETTROMAGNETICO
ELECTROMAGNETIC LEVEL SENSOR

P003AC-100 - AC-500

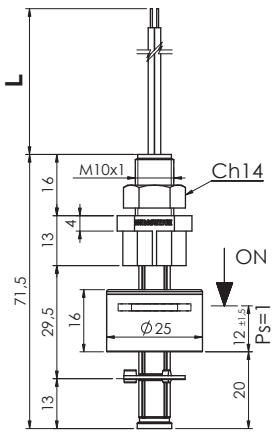

P003AC-200 - AC-600

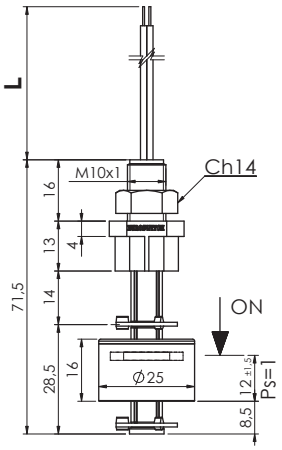

CODICE - *PART NUMBER*

Connessione elettrica *Electrical connection*			ORANGE OR BLACK — NC WHITE OR BLUE / NO BROWN	
L = 500 mm *fili/wires*	P003AC - 100	P003AC - 200	P003AC - 500	P003AC - 600
L = 1 mt *cavetto/cable*	P003AC - 110	P003AC - 210	P003AC - 510	P003AC - 610
L = 2 mt *cavetto/cable*	P003AC - 120	P003AC - 220	P003AC - 520	P003AC - 620

Per passare da N.C. a N.A. è sufficiente capovolgere il galleggiante *The contact can be converted from N.C. to N.O. by rotating the float upside down*	Contatto SPDT - *SPDT Contact*

Nel caso di connessioni non isolate devono essere prese le adeguate precauzioni per garantire la distanza minima di sicurezza tra i diversi morsetti.
Per versioni personalizzate (tipo di cablaggio, temperatura > 80°C, tensione > 50V, ecc.) contattare Euroswitch.

When using non-insulated connections, the necessary precautions must be taken to to ensure the minimum safety distance between the terminals.
For Customized version (type of cable, temperature > 80°C, voltage >50V, etc.) please contact Euroswitch.

Impiego	Acqua - Acidi (Fluidi alimentari a richiesta)
Fissaggio	M10 x 1
Stelo	Polipropilene
Galleggiante	Polipropilene
Dado	Nylon
Tipo contatto	Reed N.A./N.C. (SPDT)
Max potenza commut.	40 W - (3 W SPDT)
Max corrente commut.	1 A - (0,25 A SPDT)
Max tensione commut.	50 V (250V a richiesta)
Peso specif. liquido	> 0,75
Temp. in funzionamento	-10°C / +80°C
Peso	~ gr 16

Use	Water - Acids (Alimentary liquids on request)
Fixing	M10 x 1
Stem	Polypropilene
Float	Polypropilene
Nut	Nylon
Type of contact	Reed N.O./ N.C. (SPDT)
Max switch. capacity	40 W - (3 W SPDT)
Max switch. current	1 A - (0,25 A SPDT)
Max switch. voltage	50 V (250V on request)
Specific fluid weight	> 0,75
Working temperature	-10°C / +80°C
Weight	~ gr 16

Per un corretto impiego vedere le note generali del catalogo Sensori di livello Euroswitch 20-03-1, pag. 10-16. *For a correct use please refer to "General Notes" in the Level sensors Euroswitch catalogue 20-03-1, p. 10-16.*
L'Azienda si riserva la facoltà di apportare modifiche tecniche ai prodotti o di cessarne la produzione senza obbligo di preavviso. *The Company reserves the right to modify the technical features of the products or halt production at any time without notice.*

P003F7-100 - F7-500

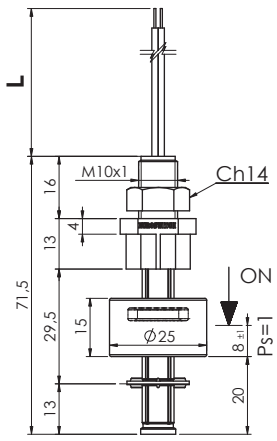

P003F7-200 - F7-600

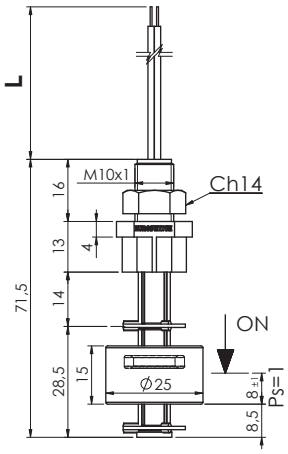

CODICE - *PART NUMBER*

Connessione elettrica *Electrical connection*			ORANGE OR BLACK — NC WHITE OR BLUE / NO BROWN	
L = 500 mm *fili/wires*	P003F7 - 100	P003F7 - 200	P003F7 - 500	P003F7 - 600
L = 1 mt *cavetto/cable*	P003F7 - 110	P003F7 - 210	P003F7 - 510	P003F7 - 610
L = 2 mt *cavetto/cable*	P003F7 - 120	P003F7 - 220	P003F7 - 520	P003F7 - 620

Per passare da N.C. a N.A. è sufficiente capovolgere il galleggiante *The contact can be converted from N.C. to N.O. by rotating the float upside down*	Contatto SPDT - *SPDT Contact*

Nel caso di connessioni non isolate devono essere prese le adeguate precauzioni per garantire la distanza minima di sicurezza tra i diversi morsetti.
Per versioni personalizzate (tipo di cablaggio, temperatura > 100°C, tensione > 50V, ecc.) contattare Euroswitch.

When using non-insulated connections, the necessary precautions must be taken to to ensure the minimum safety distance between the terminals.
For Customized version (type of cable, temperature > 100°C, voltage >50V, etc.) please contact Euroswitch.

Impiego	Oli minerali - Gasolio - Benzina
Fissaggio	M10 x 1
Stelo	Nylon
Galleggiante	NBR
Dado	Nylon
Tipo contatto	Reed N.A./N.C. (SPDT)
Max potenza commut.	40 W - (3 W SPDT)
Max corrente commut.	1 A - (0,25 A SPDT)
Max tensione commut.	50 V
Peso specif. liquido	> 0,7
Temp. di funzionamento	-10°C / +100°C
Peso	~ gr 16

Use	Mineral Oils - Diesel fuel - Petrol
Fixing	M10 x 1
Stem	Nylon
Float	NBR
Nut	Nylon
Type of contact	Reed N.O./ N.C. (SPDT)
Max switch. capacity	40 W - (3 W SPDT)
Max switch. current	1 A - (0,25 A SPDT)
Max switch. voltage	50 V
Fluid specific weight	> 0,7
Working temperature	-10°C / +100°C
Weight	~ gr 16

Per un corretto impiego vedere le note generali del catalogo Sensori di livello Euroswitch 20-03-1, pag. 10-16. *For a correct use please refer to "General Notes" in the Level sensors Euroswitch catalogue 20-03-1, p. 10-16.*
L'Azienda si riserva la facoltà di apportare modifiche tecniche ai prodotti o di cessarne la produzione senza obbligo di preavviso. *The Company reserves the right to modify the technical features of the products or halt production at any time without notice.*

P004P

SENSORE DI LIVELLO ELETTROMAGNETICO
ELECTROMAGNETIC LEVEL SENSOR

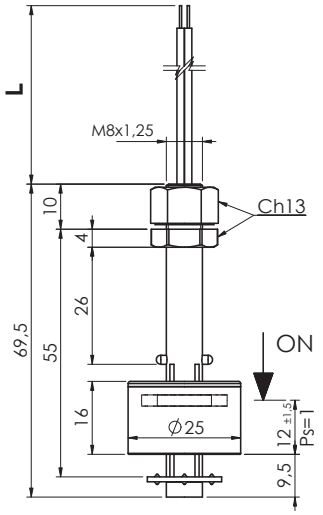

CODICE - *PART NUMBER*

Connessione elettrica *Electrical connection*		ORANGE OR BLACK — NC WHITE OR BLUE / NO BROWN
L = 500 mm *fili/wires*	P004AC - 100	P004AC - 500
L = 1 mt *cavetto/cable*	P004AC - 110	P004AC - 510
L = 2 mt *cavetto/cable*	P004AC - 120	P004AC - 520

Per passare da N.C. a N.A. è sufficiente capovolgere il galleggiante *The contact can be converted from N.C. to N.O. by rotating the float upside down*	Contatto SPDT - *SPDT Contact*

Nel caso di connessioni non isolate devono essere prese le adeguate precauzioni per garantire la distanza minima di sicurezza tra i diversi morsetti.
Per versioni personalizzate (tipo di cablaggio, temperatura > 80°C, tensione > 50V, ecc.) contattare Euroswitch.

When using non-insulated connections, the necessary precautions must be taken to to ensure the minimum safety distance between the terminals.
For Customized version (type of cable, temperature > 80°C, voltage >50V, etc.) please contact Euroswitch.

Impiego	Acqua - Acidi (Fluidi alimentari a richiesta)
Fissaggio	M 8 x 1,25
Stelo	Polipropilene
Galleggiante	Polipropilene
Dado	Nylon
Tipo contatto	Reed N.A./N.C. (SPDT)
Max potenza commut.	40 W - (3 W SPDT)
Max corrente commut.	1 A - (0,25 A SPDT)
Max tensione commut.	50 V (250V a richiesta)
Peso specif. liquido	> 0,75
Temp. di funzionamento	-10°C / +80°C
Peso	~ gr 18

Use	Water - Acids (Alimentary liquids on request)
Fixing	M 8 x 1,25
Stem	Polypropilene
Float	Polypropilene
Nut	Nylon
Type of contact	Reed N.O./ N.C. (SPDT)
Max switch. capacity	40 W - (3 W SPDT)
Max switch. current	1 A - (0,25 A SPDT)
Max switch. voltage	50 V (250V on request)
Specific fluid weight	> 0,75
Working temperature	-10°C / +80°C
Weight	~ gr 18

Per un corretto impiego vedere le note generali del catalogo Sensori di livello Euroswitch 20-03-1, pag. 10-16. *For a correct use please refer to "General Notes" in the Level sensors Euroswitch catalogue 20-03-1, p. 10-16.*
L'Azienda si riserva la facoltà di apportare modifiche tecniche ai prodotti o di cessarne la produzione senza obbligo di preavviso. *The Company reserves the right to modify the technical features of the products or halt production at any time without notice.*

SENSORE DI LIVELLO ELETTROMAGNETICO
ELECTROMAGNETIC LEVEL SENSOR

P004N

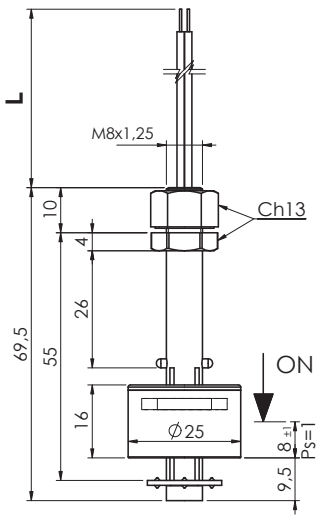

CODICE - *PART NUMBER*

Connessione elettrica *Electrical connection*		ORANGE OR BLACK — NC WHITE OR BLUE / NO BROWN
L = 500 mm *fili/wires*	P004F7 - 100	P004F7 - 500
L = 1 mt *cavetto/cable*	P004F7 - 110	P004F7 - 510
L = 2 mt *cavetto/cable*	P004F7 - 120	P004F7 - 520

Per passare da N.C. a N.A. è sufficiente capovolgere il galleggiante *The contact can be converted from N.C. to N.O. by rotating the float upside down*	Contatto SPDT - *SPDT Contact*

Nel caso di connessioni non isolate devono essere prese le adeguate precauzioni per garantire la distanza minima di sicurezza tra i diversi morsetti.
Per versioni personalizzate (tipo di cablaggio, temperatura > 100°C, tensione > 50V, ecc.) contattare Euroswitch.

When using non-insulated connections, the necessary precautions must be taken to to ensure the minimum safety distance between the terminals.
For Customized version (type of cable, temperature > 100°C, voltage >50V, etc.) please contact Euroswitch.

Impiego	Oli minerali - Gasolio - Benzina
Fissaggio	M 8 x 1,25
Stelo	Nylon
Galleggiante	NBR
Dado	Nylon
Tipo contatto	Reed N.A./N.C. (SPDT)
Max potenza commut.	40 W - (3 W SPDT)
Max corrente commut.	1 A - (0,25 A SPDT)
Max tensione commut.	50 V
Peso specif. liquido	> 0,7
Temp. di funzionamento	-10°C / +100°C
Peso	~ gr 18

Use	Mineral Oils - Diesel fuel - Petrol
Fixing	M 8 x 1,25
Stem	Nylon
Float	NBR
Nut	Nylon
Type of contact	Reed N.O./ N.C. (SPDT)
Max switch. capacity	40 W - (3 W SPDT)
Max switch. current	1 A - (0,25 A SPDT)
Max switch. voltage	50 V
Fluid specific weight	> 0,7
Working temperature	-10°C / +100°C
Weight	~ gr 18

Per un corretto impiego vedere le note generali del catalogo Sensori di livello Euroswitch 20-03-1, pag. 10-16. *For a correct use please refer to "General Notes" in the Level sensors Euroswitch catalogue 20-03-1, p. 10-16.*

L'Azienda si riserva la facoltà di apportare modifiche tecniche ai prodotti o di cessarne la produzione senza obbligo di preavviso. *The Company reserves the right to modify the technical features of the products or halt production at any time without notice.*

P005P

SENSORE DI LIVELLO ELETTROMAGNETICO
ELECTROMAGNETIC LEVEL SENSOR

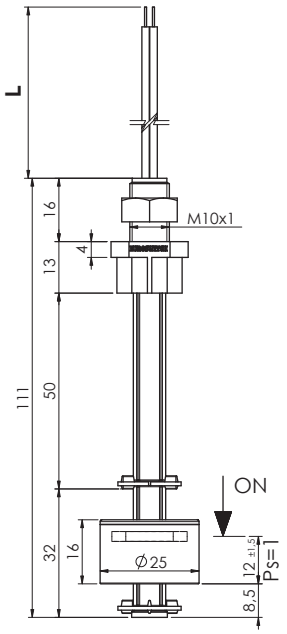

CODICE - *PART NUMBER*

Connessione elettrica *Electrical connection*		ORANGE OR BLACK — NC WHITE OR BLUE / NO BROWN
L = 500 mm *fili/wires*	P005AC - 100	P005AC - 500
L = 1 mt *cavetto/cable*	P005AC - 110	P005AC - 510
L = 2 mt *cavetto/cable*	P005AC - 120	P005AC - 520

Per passare da N.C. a N.A. è sufficiente capovolgere il galleggiante *The contact can be converted from N.C. to N.O. by rotating the float upside down*	Contatto SPDT - *SPDT Contact*

Nel caso di connessioni non isolate devono essere prese le adeguate precauzioni per garantire la distanza minima di sicurezza tra i diversi morsetti.
Per versioni personalizzate (tipo di cablaggio, temperatura > 80°C, tensione > 50V, ecc.) contattare Euroswitch.

When using non-insulated connections, the necessary precautions must be taken to to ensure the minimum safety distance between the terminals.
For Customized version (type of cable, temperature > 80°C, voltage >50V, etc.) please contact Euroswitch.

Impiego	Acqua - Acidi (Fluidi alimentari a richiesta)
Fissaggio	M 10x1
Stelo	Polipropilene
Galleggiante	Polipropilene
Dado	Nylon
Tipo contatto	Reed N.A./N.C. (SPDT)
Max potenza commut.	40 W - (3 W SPDT)
Max corrente commut.	1 A - (0,25 A SPDT)
Max tensione commut.	50 V (250V a richiesta)
Peso specif. liquido	> 0,75
Temp. di funzionamento	-10°C / +80°C
Peso	~ gr 20

Use	Water - Acids (Alimentary liquids on request)
Fixing	M 10x1
Stem	Polypropilene
Float	Polypropilene
Nut	Nylon
Type of contact	Reed N.O./ N.C. (SPDT)
Max switch. capacity	40 W - (3 W SPDT)
Max switch. current	1 A - (0,25 A SPDT)
Max switch. voltage	50 V (250V on request)
Specific fluid weight	> 0,75
Working temperature	-10°C / +80°C
Weight	~ gr 20

Per un corretto impiego vedere le note generali del catalogo Sensori di livello Euroswitch 20-03-1, pag. 10-16. *For a correct use please refer to "General Notes" in the Level sensors Euroswitch catalogue 20-03-1, p. 10-16.*
L'Azienda si riserva la facoltà di apportare modifiche tecniche ai prodotti o di cessarne la produzione senza obbligo di preavviso. *The Company reserves the right to modify the technical features of the products or halt production at any time without notice.*

SENSORE DI LIVELLO ELETTROMAGNETICO
ELECTROMAGNETIC LEVEL SENSOR

P005N

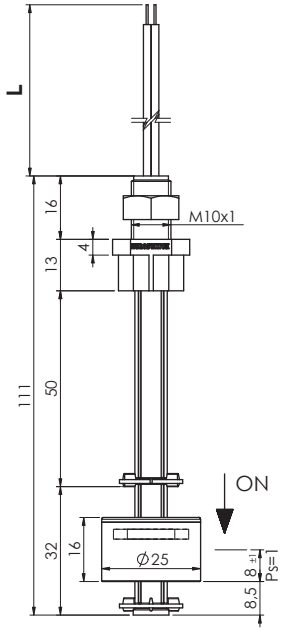

CODICE - *PART NUMBER*

Connessione elettrica *Electrical connection*		ORANGE OR BLACK — NC WHITE OR BLUE / NO BROWN
L = 500 mm *fili/wires*	P005F7 - 100	P005F7 - 500
L = 1 mt *cavetto/cable*	P005F7 - 110	P005F7 - 510
L = 2 mt *cavetto/cable*	P005F7 - 120	P005F7 - 520

Per passare da N.C. a N.A. è sufficiente capovolgere il galleggiante *The contact can be converted from N.C. to N.O. by rotating the float upside down*	Contatto SPDT - *SPDT Contact*

Nel caso di connessioni non isolate devono essere prese le adeguate precauzioni per garantire la distanza minima di sicurezza tra i diversi morsetti. Per versioni personalizzate (tipo di cablaggio, temperatura > 100°C, tensione > 50V, ecc.) contattare Euroswitch.

When using non-insulated connections, the necessary precautions must be taken to to ensure the minimum safety distance between the terminals. For Customized version (type of cable, temperature > 100°C, voltage >50V, etc.) please contact Euroswitch.

Impiego	Oli minerali - Gasolio - Benzina
Fissaggio	M 10X1
Stelo	Nylon
Galleggiante	NBR
Dado	Nylon
Tipo contatto	Reed N.A./N.C. (SPDT)
Max potenza commut.	40 W - (3 W SPDT)
Max corrente commut.	1 A - (0,25 A SPDT)
Max tensione commut.	50 V
Peso specif. liquido	> 0,7
Temp. di funzionamento	-10°C / +100°C
Peso	~ gr 24

Use	Mineral Oils - Diesel fuel - Petrol
Fixing	M 10X1
Stem	Nylon
Float	NBR
Nut	Nylon
Type of contact	Reed N.O./ N.C. (SPDT)
Max switch. capacity	40 W - (3 W SPDT)
Max switch. current	1 A - (0,25 A SPDT)
Max switch. voltage	50 V
Fluid specific weight	> 0,7
Working temperature	-10°C / +100°C
Weight	~ gr 24

Per un corretto impiego vedere le note generali del catalogo Sensori di livello Euroswitch 20-03-1, pag. 10-16. *For a correct use please refer to "General Notes" in the Level sensors Euroswitch catalogue 20-03-1, p. 10-16.*

L'Azienda si riserva la facoltà di apportare modifiche tecniche ai prodotti o di cessarne la produzione senza obbligo di preavviso. *The Company reserves the right to modify the technical features of the products or halt production at any time without notice.*

P006P

SENSORE DI LIVELLO ELETTROMAGNETICO
ELECTROMAGNETIC LEVEL SENSOR

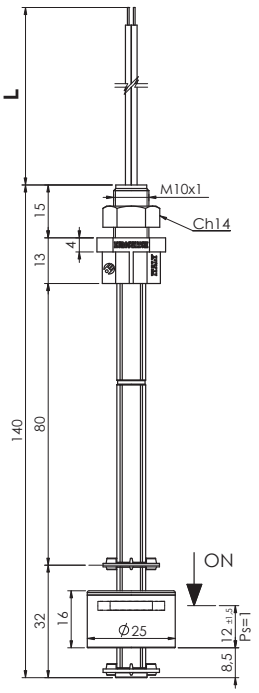

CODICE - *PART NUMBER*

Connessione elettrica *Electrical connection*		ORANGE OR BLACK — NC WHITE OR BLUE / NO BROWN
L = 500 mm *fili/wires*	P006AC - 100	P006AC - 500
L = 1 mt *cavetto/cable*	P006AC - 110	P006AC - 510
L = 2 mt *cavetto/cable*	P006AC - 120	P006AC - 520

Per passare da N.C. a N.A. è sufficiente capovolgere il galleggiante *The contact can be converted from N.C. to N.O. by rotating the float upside down*	Contatto SPDT - *SPDT Contact*

Nel caso di connessioni non isolate devono essere prese le adeguate precauzioni per garantire la distanza minima di sicurezza tra i diversi morsetti. Per versioni personalizzate (tipo di cablaggio, temperatura > 80°C, tensione > 50V, ecc.) contattare Euroswitch.

When using non-insulated connections, the necessary precautions must be taken to to ensure the minimum safety distance between the terminals. For Customized version (type of cable, temperature > 80°C, voltage >50V, etc.) please contact Euroswitch.

Impiego	Acqua - Acidi (Fluidi alimentari a richiesta)
Fissaggio	M 10X1
Stelo	Polipropilene
Galleggiante	Polipropilene
Dado	Nylon
Tipo contatto	Reed N.A./N.C. (SPDT)
Max potenza commut.	40 W - (3 W SPDT)
Max corrente commut.	1 A - (0,25 A SPDT)
Max tensione commut.	50 V (250V a richiesta)
Peso specif. liquido	> 0,75
Temp. di funzionamento	-10°C / +80°C
Peso	~ gr 28

Use	Water - Acids (Alimentary liquids on request)
Fixing	M 10X1
Stem	Polypropilene
Float	Polypropilene
Nut	Nylon
Type of contact	Reed N.O./ N.C. (SPDT)
Max switch. capacity	40 W - (3 W SPDT)
Max switch. current	1 A - (0,25 A SPDT)
Max switch. voltage	50 V (250V on request)
Specific fluid weight	> 0,75
Working temperature	-10°C / +80°C
Weight	~ gr 28

Per un corretto impiego vedere le note generali del catalogo Sensori di livello Euroswitch 20-03-1, pag. 10-16. *For a correct use please refer to "General Notes" in the Level sensors Euroswitch catalogue 20-03-1, p. 10-16.*

L'Azienda si riserva la facoltà di apportare modifiche tecniche ai prodotti o di cessarne la produzione senza obbligo di preavviso. *The Company reserves the right to modify the technical features of the products or halt production at any time without notice.*

SENSORE DI LIVELLO ELETTROMAGNETICO
ELECTROMAGNETIC LEVEL SENSOR

P006N

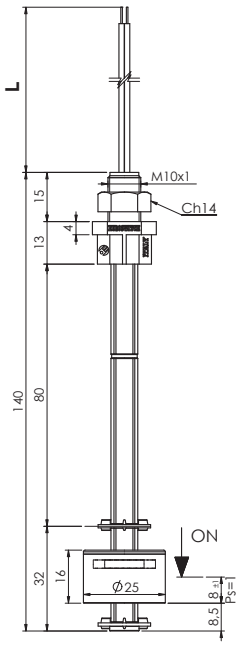

CODICE - *PART NUMBER*

Connessione elettrica *Electrical connection*		ORANGE OR BLACK — NC WHITE OR BLUE / NO BROWN
L = 500 mm *fili/wires*	P006F7 - 100	P006F7 - 500
L = 1 mt *cavetto/cable*	P006F7 - 110	P006F7 - 510
L = 2 mt *cavetto/cable*	P006F7 - 120	P006F7 - 520

Per passare da N.C. a N.A. è sufficiente capovolgere il galleggiante *The contact can be converted from N.C. to N.O. by rotating the float upside down*	Contatto SPDT - *SPDT Contact*

Nel caso di connessioni non isolate devono essere prese le adeguate precauzioni per garantire la distanza minima di sicurezza tra i diversi morsetti. Per versioni personalizzate (tipo di cablaggio, temperatura > 100°C, tensione > 50V, ecc.) contattare Euroswitch.

When using non-insulated connections, the necessary precautions must be taken to to ensure the minimum safety distance between the terminals. For Customized version (type of cable, temperature > 100°C, voltage >50V, etc.) please contact Euroswitch.

Impiego	Oli minerali - Gasolio - Benzina
Fissaggio	M 10X1
Stelo	Nylon
Galleggiante	NBR
Dado	Nylon
Tipo contatto	Reed N.A./N.C. (SPDT)
Max potenza commut.	40 W - (3 W SPDT)
Max corrente commut.	1 A - (0,25 A SPDT)
Max tensione commut.	50 V
Peso specif. liquido	> 0,7
Temp. di funzionamento	-10°C / +100°C
Peso	~ gr 28

Use	Mineral Oils - Diesel fuel - Petrol
Fixing	M 10X1
Stem	Nylon
Float	NBR
Nut	Nylon
Type of contact	Reed N.O./ N.C. (SPDT)
Max switch. capacity	40 W - (3 W SPDT)
Max switch. current	1 A - (0,25 A SPDT)
Max switch. voltage	50 V
Fluid specific weight	> 0,7
Working temperature	-10°C / +100°C
Weight	~ gr 28

Per un corretto impiego vedere le note generali del catalogo Sensori di livello Euroswitch 20-03-1, pag. 10-16. *For a correct use please refer to "General Notes" in the Level sensors Euroswitch catalogue 20-03-1, p. 10-16.*

L'Azienda si riserva la facoltà di apportare modifiche tecniche ai prodotti o di cessarne la produzione senza obbligo di preavviso. *The Company reserves the right to modify the technical features of the products or halt production at any time without notice.*

P006P2

SENSORE ELETTROMAGNETICO A DUE LIVELLI
ELECTROMAGNETIC TWO LEVELS SENSOR

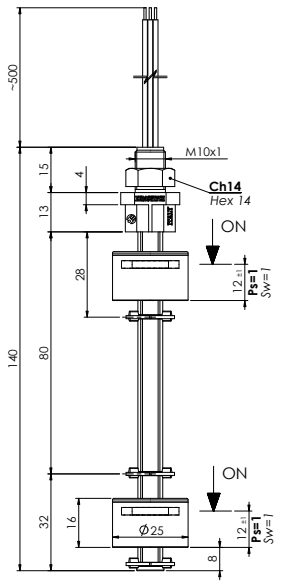

CODICE - *PART NUMBER*

Connessione elettrica *Electrical connection*	C - BLACK — MAX - BROWN (NC) MIN - BLUE (NC)
L = 500 mm *fili/wires*	P006AC - 600
L = 1 mt *cavetto/cable*	P006AC - 610
L = 2 mt *cavetto/cable*	P006AC - 620

Per passare da N.C. a N.A. è sufficiente capovolgere il galleggiante
The contact can be converted from N.C. to N.O. by rotating the float upside down

Nel caso di connessioni non isolate devono essere prese le adeguate precauzioni per garantire la distanza minima di sicurezza tra i diversi morsetti.
Per versioni personalizzate (materiali, n° galleggianti, tipo di cablaggio, temperatura > 80°C, tensione > 50V, ecc.) contattare Euroswitch.

When using non-insulated connections, the necessary precautions must be taken to to ensure the minimum safety distance between the terminals.
For customized version (material, n. of floats, type of cable, temperature > 80°C, voltage > 50V, etc.) please contact Euroswitch.

Impiego	Acqua - Acidi (Fluidi alimentari a richiesta)
Fissaggio	M 10X1
Stelo	Polipropilene
Galleggiante	Polipropilene
Dado	Nylon
Tipo contatto	Reed N.A./N.C. (SPDT)
Max potenza commut.	40 W - (3 W SPDT)
Max corrente commut.	1 A - (0,25 A SPDT)
Max tensione commut.	50 V (250V a richiesta)
Peso specif. liquido	> 0,75
Temp. di funzionamento	-10°C / +80°C
Peso	~ gr 28

Use	Water - Acids (Alimentary liquids on request)
Fixing	M 10X1
Stem	Polypropilene
Float	Polypropilene
Nut	Nylon
Type of contact	Reed N.O./ N.C. (SPDT)
Max switch. capacity	40 W - (3 W SPDT)
Max switch. current	1 A - (0,25 A SPDT)
Max switch. voltage	50 V (250V on request)
Specific fluid weight	> 0,75
Working temperature	-10°C / +80°C
Weight	~ gr 28

Per un corretto impiego vedere le note generali del catalogo Sensori di livello Euroswitch 20-03-1, pag. 10-16. *For a correct use please refer to "General Notes" in the Level sensors Euroswitch catalogue 20-03-1, p. 10-16.*
L'Azienda si riserva la facoltà di apportare modifiche tecniche ai prodotti o di cessarne la produzione senza obbligo di preavviso. *The Company reserves the right to modify the technical features of the products or halt production at any time without notice.*

SENSORE ELETTROMAGNETICO A DUE LIVELLI
ELECTROMAGNETIC TWO LEVELS SENSOR

P006N2

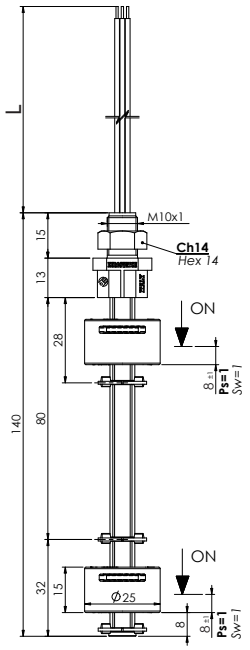

CODICE - *PART NUMBER*

Connessione elettrica *Electrical connection*	C - BLACK — MAX - BROWN (NC) / MIN - BLUE (NC)
L = 500 mm *fili/wires*	P006F7 - 600
L = 1 mt *cavetto/cable*	P006F7 - 610
L = 2 mt *cavetto/cable*	P006F7 - 620

Per passare da N.C. a N.A. è sufficiente capovolgere il galleggiante
The contact can be converted from N.C. to N.O. by rotating the float upside down

Nel caso di connessioni non isolate devono essere prese le adeguate precauzioni per garantire la distanza minima di sicurezza tra i diversi morsetti. Per versioni personalizzate (materiali, n° galleggianti, tipo di cablaggio, temperatura > 100°C, tensione > 50V, ecc.) contattare Euroswitch.

When using non-insulated connections, the necessary precautions must be taken to to ensure the minimum safety distance between the terminals. For customized version (material, n. of floats, type of cable, temperature > 100°C, voltage > 50V, etc.) please contact Euroswitch.

Impiego	Oli minerali - Gasolio - Benzina
Fissaggio	M 10X1
Stelo	Nylon
Galleggiante	NBR
Dado	Nylon
Tipo contatto	Reed N.A./N.C. (SPDT)
Max potenza commut.	40 W - (3 W SPDT)
Max corrente commut.	1 A - (0,25 A SPDT)
Max tensione commut.	50 V
Peso specif. liquido	> 0,7
Temp. di funzionamento	-10°C / +100°C
Peso	~ gr 28

Use	Mineral Oils - Diesel fuel - Petrol
Fixing	M 10X1
Stem	Nylon
Float	NBR
Nut	Nylon
Type of contact	Reed N.O./ N.C. (SPDT)
Max switch. capacity	40 W - (3 W SPDT)
Max switch. current	1 A - (0,25 A SPDT)
Max switch. voltage	50 V
Fluid specific weight	> 0,7
Working temperature	-10°C / +100°C
Weight	~ gr 28

Per un corretto impiego vedere le note generali del catalogo Sensori di livello Euroswitch 20-03-1, pag. 10-16. *For a correct use please refer to "General Notes" in the Level sensors Euroswitch catalogue 20-03-1, p. 10-16.*

L'Azienda si riserva la facoltà di apportare modifiche tecniche ai prodotti o di cessarne la produzione senza obbligo di preavviso. *The Company reserves the right to modify the technical features of the products or halt production at any time without notice.*

P500P

SENSORE ELETTROMAGNETICO MONTAGGIO LATERALE
ELECTROMAGNETIC LEVEL SENSOR LATERAL FIXING

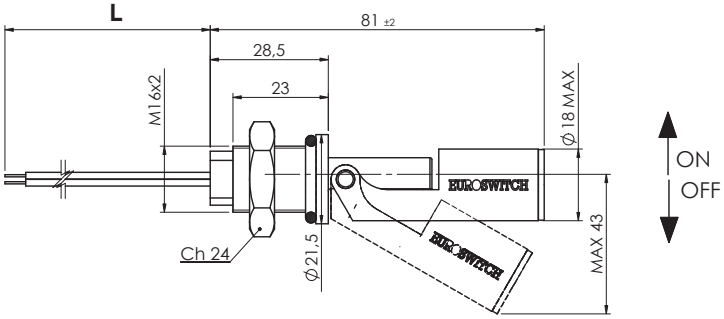

CODICE - *PART NUMBER*

Connessione elettrica *Electrical connection*		ORANGE OR BLACK — NC WHITE OR BLUE / NO BROWN
L = 500 mm *fili/wires*	P500AH - 100	P500AH - 500
L = 1 mt *cavetto/cable*	P500AH - 110	P500AH - 510
L = 2 mt *cavetto/cable*	P500AH - 120	P500AH - 520

Per passare da N.C. a N.A. è sufficiente capovolgere il galleggiante *The contact can be converted from N.C. to N.O. by rotating the float upside down*	Contatto SPDT - *SPDT Contact*

Nel caso di connessioni non isolate devono essere prese le adeguate precauzioni per garantire la distanza minima di sicurezza tra i diversi morsetti.
Per versioni personalizzate (materiali, tipo di cablaggio, temperatura > 80°C, tensione > 50V, ecc.) contattare Euroswitch.

When using non-insulated connections, the necessary precautions must be taken to to ensure the minimum safety distance between the terminals.
For customized version (material, type of cable, temperature > 80°C, voltage > 50V, etc.) please contact Euroswitch.

Impiego	Acqua - Acidi (Fluidi alimentari a richiesta)
Fissaggio	M 16X2
Stelo	Polipropilene
Galleggiante	Polipropilene
Dado	Nylon
O-Ring	Silicone
Tipo contatto	Reed N.A./ N.C. (SPDT)
Max potenza commut.	40 W - (3 W SPDT)
Max corrente commut.	1 A - (0,25 A SPDT)
Max tensione commut.	50 V (250V a richiesta)
Peso specif. liquido	> 0,8
Temp. di funzionamento	-10°C / +80°C
Peso	~ gr 24

Use	Water - Acids (Alimentary liquids on request)
Fixing	M 16X2
Stem	Polypropilene
Float	Polypropilene
Nut	Nylon
O-Ring	Silicone
Type of contact	Reed N.O./ N.C. (SPDT)
Max switch. capacity	40 W - (3 W SPDT)
Max switch. current	1 A - (0,25 A SPDT)
Max switch. voltage	50 V (250V on request)
Specific fluid weight	> 0,8
Working temperature	-10°C / +80°C
Weight	~ gr 24

Per un corretto impiego vedere le note generali del catalogo Sensori di livello Euroswitch 20-03-1, pag. 10-16. *For a correct use please refer to "General Notes" in the Level sensors Euroswitch catalogue 20-03-1, p. 10-16.*
L'Azienda si riserva la facoltà di apportare modifiche tecniche ai prodotti o di cessarne la produzione senza obbligo di preavviso. *The Company reserves the right to modify the technical features of the products or halt production at any time without notice.*

SENSORE ELETTROMAGNETICO MONTAGGIO LATERALE
ELECTROMAGNETIC LEVEL SENSOR LATERAL FIXING

P500N

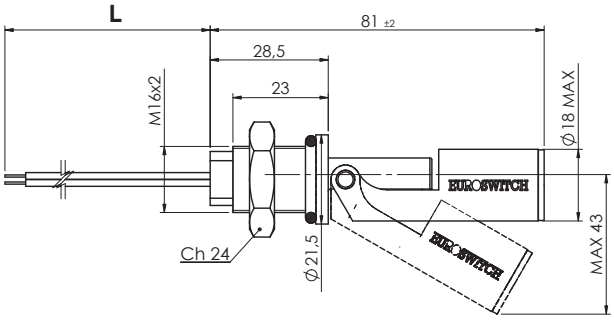

CODICE - *PART NUMBER*

Connessione elettrica *Electrical connection*		ORANGE OR BLACK — NC WHITE OR BLUE / NO BROWN
L = 500 mm *fili/wires*	P500F8 - 100	P500F8 - 500
L = 1 mt *cavetto/cable*	P500F8 - 110	P500F8 - 510
L = 2 mt *cavetto/cable*	P500F8 - 120	P500F8 - 520

Per passare da N.C. a N.A. è sufficiente capovolgere il galleggiante *The contact can be converted from N.C. to N.O. by rotating the float upside down*	Contatto SPDT - *SPDT Contact*

Nel caso di connessioni non isolate devono essere prese le adeguate precauzioni per garantire la distanza minima di sicurezza tra i diversi morsetti.
Per versioni personalizzate (materiali, tipo di cablaggio, temperatura > 100°C, tensione > 50V, ecc.) contattare Euroswitch.

When using non-insulated connections, the necessary precautions must be taken to to ensure the minimum safety distance between the terminals.
For customized version (materials cable, different length, temperature > 100°C, voltage > 50V etc.) please contact our customer service.

Impiego	Oli minerali - Gasolio
Fissaggio	M 16X2
Stelo	Nylon
Galleggiante	Nylon
Dado	Nylon
O-Ring	Viton
Tipo contatto	Reed N.A./ N.C. (SPDT)
Max potenza commut.	40 W - (3 W SPDT)
Max corrente commut.	1 A - (0,25 A SPDT)
Max tensione commut.	50 V
Peso specif. liquido	> 0,85
Temp. di funzionamento	-10°C / +100°C
Peso	~ gr 24

Use	Mineral oils - Diesel fuel
Fixing	M 16X2
Stem	Nylon
Float	Nylon
Nut	Nylon
O-Ring	Viton
Type of contact	Reed N.O./ N.C. (SPDT)
Max switch. capacity	40 W - (3 W SPDT)
Max switch. current	1 A - (0,25 A SPDT)
Max switch. voltage	50 V
Specific fluid weight	> 0,85
Working temperature	-10°C / +100°C
Weight	~ gr 24

Per un corretto impiego vedere le note generali del catalogo Sensori di livello Euroswitch 20-03-1, pag. 10-16. *For a correct use please refer to "General Notes" in the Level sensors Euroswitch catalogue 20-03-1, p. 10-16.*
L'Azienda si riserva la facoltà di apportare modifiche tecniche ai prodotti o di cessarne la produzione senza obbligo di preavviso. *The Company reserves the right to modify the technical features of the products or halt production at any time without notice.*

P520P

SENSORE DI LIVELLO ELETTROMAGNETICO CON GUARNIZIONE AD ESPANSIONE
ELECTROMAGNETIC LEVEL SENSOR WITH EXPANSION GASKET

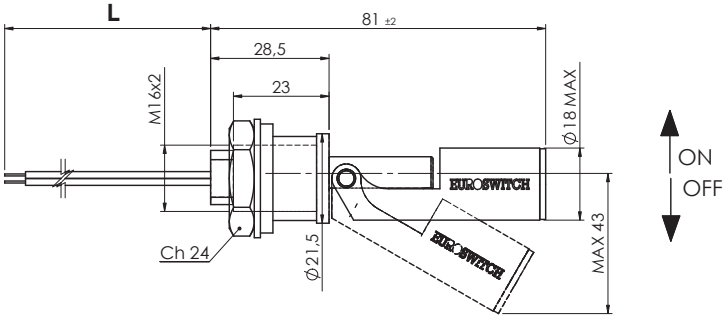

CODICE - *PART NUMBER*

Connessione elettrica *Electrical connection*		ORANGE OR BLACK — NC WHITE OR BLUE / NO BROWN
L = 500 mm *fili/wires*	P520AH - 100	P520AH - 500
L = 1 mt *cavetto/cable*	P520AH - 110	P520AH - 510
L = 2 mt *cavetto/cable*	P520AH - 120	P520AH - 520

Per passare da N.C. a N.A. è sufficiente capovolgere il galleggiante *The contact can be converted from N.C. to N.O. by rotating the float upside down*	Contatto SPDT - *SPDT Contact*

Per il miglior fissaggio si raccomanda un foro da 22 mm esente da bave ed uno spessore della parete tra i 2 ed i 5 mm.
Nel caso di connessioni non isolate devono essere prese le adeguate precauzioni per garantire la distanza minima di sicurezza tra i diversi morsetti.
Per versioni personalizzate (materiali, tipo di cablaggio, temperatura > 80°C, tensione > 50V, ecc.) contattare Euroswitch.

For correct fixing, we recommend using a burr-free 22 mm hole and a 2-5 mm thick wall.
When using non-insulated connections, the necessary precautions must be taken to to ensure the minimum safety distance between the terminals.
For customized version (material, type of cable, temperature > 80°C, voltage > 50V, etc.) please contact Euroswitch.

Impiego	Acqua - Acidi (Fluidi alimentari a richiesta)
Fissaggio	Guarnizione ad espansione
Stelo	Polipropilene
Galleggiante	Polipropilene
Dado	Nylon
Guarnizione ad espansione	Silicone (altre a richiesta)
Tipo contatto	Reed N.A./N.C. (SPDT)
Max potenza commut.	40 W - (3 W SPDT)
Max corrente commut.	1 A - (0,25 A SPDT)
Max tensione commut.	50 V (250V a richiesta)
Peso specif. liquido	> 0,8
Temp. di funzionamento	-10°C / +80°C
Peso	~ gr 24

Use	Water - Acids (Alimentary liquids on request)
Fixing	Expansion gasket
Stem	Polypropilene
Float	Polypropilene
Nut	Nylon
Expansion gasket	Sylicon (others on request)
Type of contact	Reed N.O./ N.C. (SPDT)
Max switch. capacity	40 W - (3 W SPDT)
Max switch. current	1 A - (0,25 A SPDT)
Max switch. voltage	50 V (250V on request)
Specific fluid weight	> 0,8
Working temperature	-10°C / +80°C
Weight	~ gr 24

Per un corretto impiego vedere le note generali del catalogo Sensori di livello Euroswitch 20-03-1, pag. 10-16. *For a correct use please refer to "General Notes" in the Level sensors Euroswitch catalogue 20-03-1, p. 10-16.*
L'Azienda si riserva la facoltà di apportare modifiche tecniche ai prodotti o di cessarne la produzione senza obbligo di preavviso. *The Company reserves the right to modify the technical features of the products or halt production at any time without notice.*

P520N

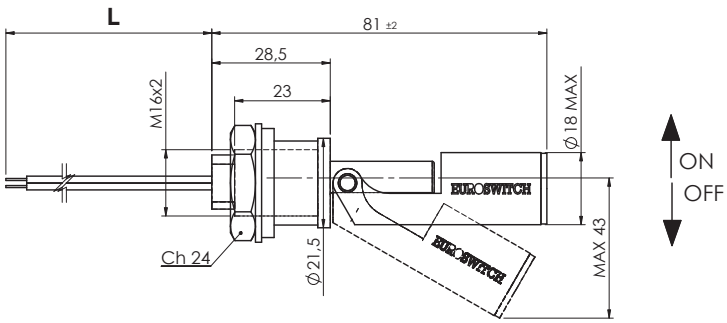

CODICE - *PART NUMBER*

Connessione elettrica *Electrical connection*		ORANGE OR BLACK — NC WHITE OR BLUE / NO BROWN
L = 500 mm *fili/wires*	P520F8 - 100	P520F8 - 500
L = 1 mt *cavetto/cable*	P520F8 - 110	P520F8 - 510
L = 2 mt *cavetto/cable*	P520F8 - 120	P520F8 - 510

Per passare da N.C. a N.A. è sufficiente capovolgere il galleggiante *The contact can be converted from N.C. to N.O. by rotating the float upside down*	Contatto SPDT - *SPDT Contact*

Per il miglior fissaggio si raccomanda un foro da 22 mm esente da bave ed uno spessore della parete tra i 2 ed i 5 mm.
Nel caso di connessioni non isolate devono essere prese le adeguate precauzioni per garantire la distanza minima di sicurezza tra i diversi morsetti.
Per versioni personalizzate (materiali, tipo di cablaggio, temperatura > 80°C, tensione > 50V, ecc.) contattare Euroswitch.

For correct fixing, we recommend using a burr-free 22 mm hole and a 2-5 mm thick wall.
When using non-insulated connections, the necessary precautions must be taken to to ensure the minimum safety distance between the terminals.
For customized version (material, type of cable, temperature > 80°C, voltage > 50V, etc.) please contact Euroswitch.

Impiego	Oli minerali - Gasolio - Benzina
Fissaggio	Guarnizione ad espansione
Stelo	Nylon
Galleggiante	Nylon
Dado	Nylon
Guarnizione ad espansione	NBR (altre a richiesta)
Tipo contatto	Reed N.A./N.C. (SPDT)
Max potenza commut.	40 W - (3 W SPDT)
Max corrente commut.	1 A - (0,25 A SPDT)
Max tensione commut.	50 V
Peso specif. liquido	> 0,85
Temp. di funzionamento	-10°C / +100°C
Peso	~ gr 24

Use	Mineral Oils - Diesel fuel - Petrol
Fixing	Expansion gasket
Stem	Nylon
Float	Nylon
Nut	Nylon
Expansion gasket	NBR (others on request)
Type of contact	Reed N.O./ N.C. (SPDT)
Max switch. capacity	40 W - (3 W SPDT)
Max switch. current	1 A - (0,25 A SPDT)
Max switch. voltage	50 V
Fluid specific weight	> 0,85
Working temperature	-10°C / +100°C
Weight	~ gr 24

Per un corretto impiego vedere le note generali del catalogo Sensori di livello Euroswitch 20-03-1, pag. 10-16. *For a correct use please refer to "General Notes" in the Level sensors Euroswitch catalogue 20-03-1, p. 10-16.*
L'Azienda si riserva la facoltà di apportare modifiche tecniche ai prodotti o di cessarne la produzione senza obbligo di preavviso. *The Company reserves the right to modify the technical features of the products or halt production at any time without notice.*

P530P SENSORE DI LIVELLO ELETTROMAGNETICO MONTAGGIO LATERALE
ELECTROMAGNETIC LEVEL SENSOR LATERAL FIXING

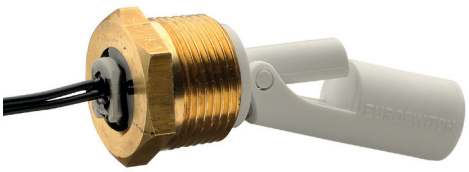

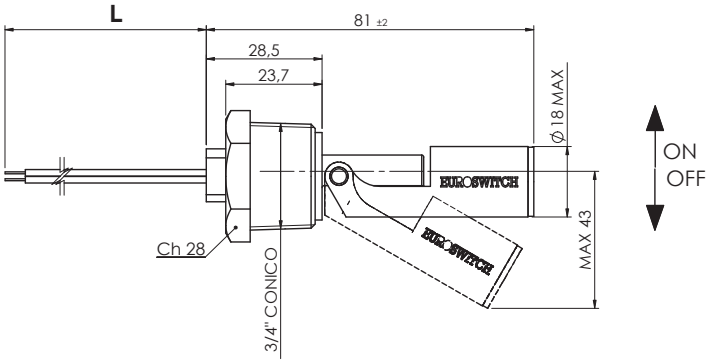

CODICE - *PART NUMBER*

Connessione elettrica *Electrical connection*	NERO BLACK / NERO BLACK	ORANGE OR BLACK — NC WHITE OR BLUE / NO BROWN
L = 500 mm *fili/wires*	P530AH - 100	P530AH - 500
L = 1 mt *cavetto/cable*	P530AH - 110	P530AH - 510
L = 2 mt *cavetto/cable*	P530AH - 120	P530AH - 520

Per passare da N.C. a N.A. è sufficiente capovolgere il galleggiante *The contact can be converted from N.C. to N.O. by rotating the float upside down*	Contatto SPDT - *SPDT Contact*

Nel caso di connessioni non isolate devono essere prese le adeguate precauzioni per garantire la distanza minima di sicurezza tra i diversi morsetti.
Per versioni personalizzate (materiali, tipo di cablaggio, temperatura > 80°C, tensione > 50V, ecc.) contattare Euroswitch.

When using non-insulated connections, the necessary precautions must be taken to to ensure the minimum safety distance between the terminals.
For customized version (material, type of cable, temperature > 80°C, voltage > 50V, etc.) please contact Euroswitch.

Impiego	Acqua
Fissaggio	3/4" Gas conico ottone
Stelo	Polipropilene
Galleggiante	Polipropilene
Tipo contatto	Reed N.A./N.C. (SPDT)
Max potenza commut.	40 W - (3 W SPDT)
Max corrente commut.	1 A - (0,25 A SPDT)
Max tensione commut.	50 V
Situazione di polluzione	normale
Peso specif. liquido	Polipropilene > 0,80 Nylon > 0,85
Temp. di funzionamento	-10°C / +80°C
Peso	~ gr 90

Use	Water
Fixing	3/4" Gas conical Brass
Stem	Polypropilene
Float	Polypropilene
Type of contact	Reed N.O./ N.C. (SPDT)
Max switch. capacity	40 W - (3 W SPDT)
Max switch. current	1 A - (0,25 A SPDT)
Max switch. voltage	50 V
Pollution situation	normal
Fluid specific weight	Polipropilene > 0,80 Nylon > 0,85
Working temperature	-10°C / +80°C
Weight	~ gr 90

Per un corretto impiego vedere le note generali del catalogo Sensori di livello Euroswitch 20-03-1, pag. 10-16. *For a correct use please refer to "General Notes" in the Level sensors Euroswitch catalogue 20-03-1, p. 10-16.*
L'Azienda si riserva la facoltà di apportare modifiche tecniche ai prodotti o di cessarne la produzione senza obbligo di preavviso. *The Company reserves the right to modify the technical features of the products or halt production at any time without notice.*

SENSORE DI LIVELLO ELETTROMAGNETICO MONTAGGIO LATERALE
ELECTROMAGNETIC LEVEL SENSOR LATERAL FIXING

P530N

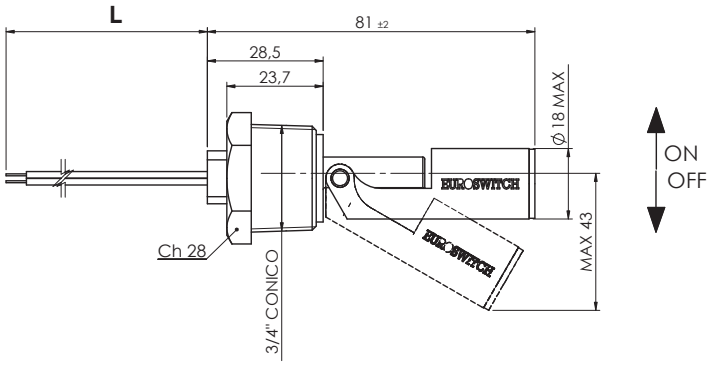

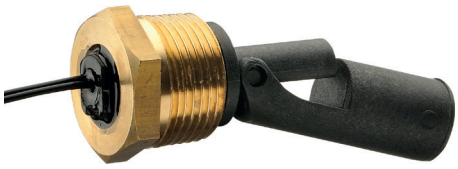

CODICE - *PART NUMBER*

Connessione elettrica *Electrical connection*	NERO BLACK / NERO BLACK	ORANGE OR BLACK / NC WHITE OR BLUE / NO BROWN
L = 500 mm *fili/wires*	P530F8 - 100	P530F8 - 500
L = 1 mt *cavetto/cable*	P530F8 - 110	P530F8 - 510
L = 2 mt *cavetto/cable*	P530F8 - 120	P530F8 - 520

Per passare da N.C. a N.A. è sufficiente capovolgere il galleggiante *The contact can be converted from N.C. to N.O. by rotating the float upside down*	Contatto SPDT - *SPDT Contact*

Nel caso di connessioni non isolate devono essere prese le adeguate precauzioni per garantire la distanza minima di sicurezza tra i diversi morsetti.
Per versioni personalizzate (materiali, tipo di cablaggio, temperatura > 100°C, tensione > 50V, ecc.) contattare Euroswitch.

When using non-insulated connections, the necessary precautions must be taken to to ensure the minimum safety distance between the terminals.
For customized version (material, type of cable, temperature > 100°C, voltage > 50V, etc.) please contact Euroswitch.

Impiego	Oli minerali - Gasolio - Benzina
Fissaggio	3/4" Gas conico ottone
Stelo	Nylon
Galleggiante	Nylon
Tipo contatto	Reed N.A./N.C. (SPDT)
Max potenza commut.	40 W - (3 W SPDT)
Max corrente commut.	1 A - (0,25 A SPDT)
Max tensione commut.	50 V
Situazione di polluzione	normale
Peso specif. liquido	Polipropilene > 0,80 Nylon > 0,85
Temp. di funzionamento	-10°C / +100°C
Peso	~ gr 90

Use	Mineral Oils - Diesel fuel - Petrol
Fixing	3/4" Gas conical Brass
Stem	Nylon
Float	Nylon
Type of contact	Reed N.O./ N.C. (SPDT)
Max switch. capacity	40 W - (3 W SPDT)
Max switch. current	1 A - (0,25 A SPDT)
Max switch. voltage	50 V
Pollution situation	normal
Fluid specific weight	Polipropilene > 0,80 Nylon > 0,85
Working temperature	-10°C / +100°C
Weight	~ gr 90

Per un corretto impiego vedere le note generali del catalogo Sensori di livello Euroswitch 20-03-1, pag. 10-16. *For a correct use please refer to "General Notes" in the Level sensors Euroswitch catalogue 20-03-1, p. 10-16.*

L'Azienda si riserva la facoltà di apportare modifiche tecniche ai prodotti o di cessarne la produzione senza obbligo di preavviso. *The Company reserves the right to modify the technical features of the products or halt production at any time without notice.*

P535P SENSORE DI LIVELLO ELETTROMAGNETICO MONTAGGIO LATERALE
ELECTROMAGNETIC LEVEL SENSOR LATERAL FIXING

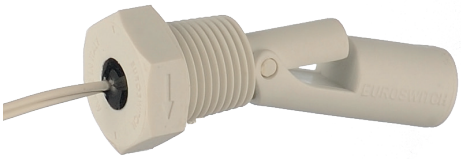

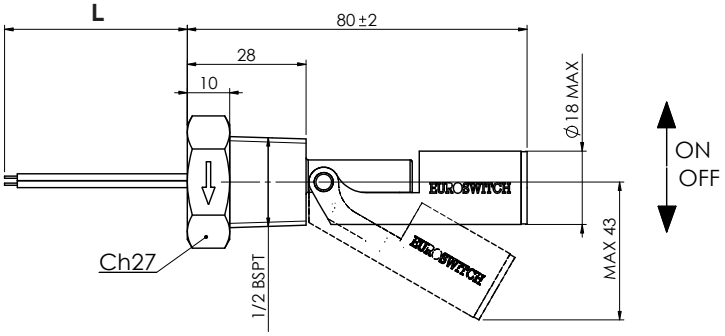

CODICE - *PART NUMBER*

Connessione elettrica *Electrical connection*		ORANGE OR BLACK — NC WHITE OR BLUE / NO BROWN
L = 500 mm *fili/wires*	P535AH - 100	P535AH - 500
L = 1 mt *cavetto/cable*	P535AH - 110	P535AH - 510
L = 2 mt *cavetto/cable*	P535AH - 120	P535AH - 520

Per passare da N.C. a N.A. è sufficiente capovolgere il galleggiante *The contact can be converted from N.C. to N.O. by rotating the float upside down*	Contatto SPDT - *SPDT Contact*

Nel caso di connessioni non isolate devono essere prese le adeguate precauzioni per garantire la distanza minima di sicurezza tra i diversi morsetti. Per versioni personalizzate (materiali, tipo di cablaggio, temperatura > 80°C, tensione > 50V, ecc.) contattare Euroswitch.

When using non-insulated connections, the necessary precautions must be taken to to ensure the minimum safety distance between the terminals. For customized version (material, type of cable, temperature > 80°C, voltage > 50V, etc.) please contact Euroswitch.

Impiego	Acqua - Acidi (Fluidi alimentari a richiesta)
Fissaggio	G 1/2" conico
Stelo	Polipropilene
Galleggiante	Polipropilene
Tipo contatto	Reed N.A./ N.C. (SPDT)
Max potenza commut.	40 W - (3 W SPDT)
Max corrente commut.	1 A - (0,25 A SPDT)
Max tensione commut.	50 V (250V a richiesta)
Peso specif. liquido	> 0,8
Temp. di funzionamento	-10°C / +80°C
Peso	~ gr 24

Use	Water - Acids (Alimentary liquids on request)
Fixing	G 1/2" conical
Stem	Polypropilene
Float	Polypropilene
Type of contact	Reed N.O./ N.C. (SPDT)
Max switch. capacity	40 W - (3 W SPDT)
Max switch. current	1 A - (0,25 A SPDT)
Max switch. voltage	50 V (250V on request)
Specific fluid weight	> 0,8
Working temperature	-10°C / +80°C
Weight	~ gr 24

Per un corretto impiego vedere le note generali del catalogo Sensori di livello Euroswitch 20-03-1, pag. 10-16. *For a correct use please refer to "General Notes" in the Level sensors Euroswitch catalogue 20-03-1, p. 10-16.*

L'Azienda si riserva la facoltà di apportare modifiche tecniche ai prodotti o di cessarne la produzione senza obbligo di preavviso. *The Company reserves the right to modify the technical features of the products or halt production at any time without notice.*

SENSORE DI LIVELLO ELETTROMAGNETICO MONTAGGIO LATERALE
ELECTROMAGNETIC LEVEL SENSOR LATERAL FIXING

P535N

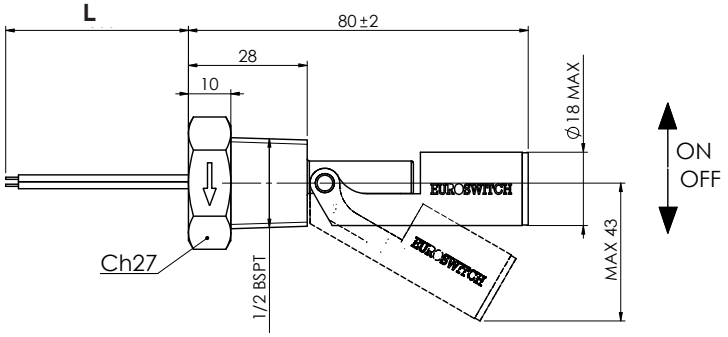

CODICE - *PART NUMBER*

Connessione elettrica *Electrical connection*		ORANGE OR BLACK — NC WHITE OR BLUE / NO BROWN
L = 500 mm *fili/wires*	P535F8 - 100	P535F8 - 500
L = 1 mt *cavetto/cable*	P535F8 - 110	P535F8 - 510
L = 2 mt *cavetto/cable*	P535F8 - 120	P535F8 - 520

Per passare da N.C. a N.A. è sufficiente capovolgere il galleggiante *The contact can be converted from N.C. to N.O. by rotating the float upside down*	Contatto SPDT - *SPDT Contact*

Nel caso di connessioni non isolate devono essere prese le adeguate precauzioni per garantire la distanza minima di sicurezza tra i diversi morsetti.
Per versioni personalizzate (materiali, tipo di cablaggio, temperatura > 100°C, tensione > 50V, ecc.) contattare Euroswitch.

When using non-insulated connections, the necessary precautions must be taken to to ensure the minimum safety distance between the terminals.
For customized version (materials cable, different length, temperature > 100°C, voltage > 50V etc.) please contact our customer service.

Impiego	Oli minerali - Gasolio
Fissaggio	G 1/2" conico
Stelo	Nylon
Galleggiante	Nylon
Tipo contatto	Reed N.A./ N.C. (SPDT)
Max potenza commut.	40 W - (3 W SPDT)
Max corrente commut.	1 A - (0,25 A SPDT)
Max tensione commut.	50 V
Peso specif. liquido	> 0,85
Temp. di funzionamento	-10°C / +100°C
Peso	~ gr 24

Use	Mineral oils - Diesel fuel
Fixing	G 1/2" conical
Stem	Nylon
Float	Nylon
Type of contact	Reed N.O./ N.C. (SPDT)
Max switch. capacity	40 W - (3 W SPDT)
Max switch. current	1 A - (0,25 A SPDT)
Max switch. voltage	50 V
Specific fluid weight	> 0,85
Working temperature	-10°C / +100°C
Weight	~ gr 24

Per un corretto impiego vedere le note generali del catalogo Sensori di livello Euroswitch 20-03-1, pag. 10-16. *For a correct use please refer to "General Notes" in the Level sensors Euroswitch catalogue 20-03-1, p. 10-16.*

L'Azienda si riserva la facoltà di apportare modifiche tecniche ai prodotti o di cessarne la produzione senza obbligo di preavviso. *The Company reserves the right to modify the technical features of the products or halt production at any time without notice.*

P531-P540

SENSORE ELETTROMAGNETICO MONTAGGIO LATERALE
ELECTROMAGNETIC LEVEL SENSOR LATERAL FIXING

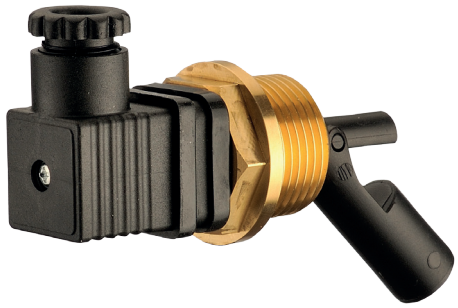

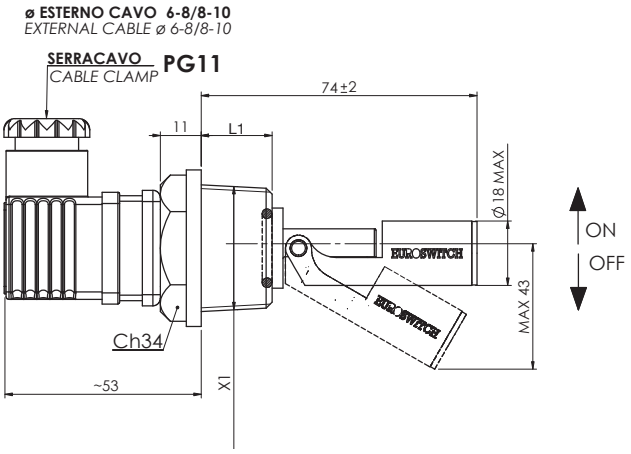

CODICE - *PART NUMBER*

Fissaggio / *Fixing* Ottone / *Btass*	Materiale Stelo - Galleggiante *Material Stem - Float*	1 — 2	3 C — 2 NC / 1 NO
X1 = 3/4" G L1 = 19 mm	Polipropilene / *Polypropilene*	P531AH - 100	P531AH - 500
	Nylon / *Nylon*	P531F8 - 100	P531F8 - 500
X1 = 1" G L1 = 16 mm	Polipropilene / *Polypropilene*	P540AH - 100	P540AH - 500
	Nylon / *Nylon*	P540F8 - 100	P540F8 - 500

Per passare da N.C. a N.A. è sufficiente capovolgere il galleggiante *The contact can be converted from N.C. to N.O. by rotating the float upside down*	Contatto SPDT - *SPDT Contact*

Per un corretto impiego vedere le note generali del catalogo sensori Euroswitch, ultima edizione.
For a correct use please refer to "General Notes" in the Euroswitch sensors catalogue, last edition.

Impiego	P531AH P540AH per acqua
	P531F8 P540F8 per Oli minerali - Gasolio - Benzina
Tipo contatto	Reed N.A./N.C. (SPDT)
Max potenza commut.	40 W - (3 W SPDT)
Max corrente commut.	1 A - (0,25 A SPDT)
Max tensione commut.	< 50 V
Peso specif. liquido	Polipropilene > 0,80 Nylon > 0,85
Temp. di funzionamento	-10°C / +100°C
Grado di protezione	IP65
con connettore a norme UNI EN 175301-803 (DIN43650)	
Peso	~ gr 100

Use	P531AH P540AH for water
	P531F8 P540F8 for Mineral Oils - Diesel fuel - Petrol
Type of contact	Reed N.O./ N.C. (SPDT)
Max switch. capacity	40 W - (3 W SPDT)
Max switch. current	1 A - (0,25 A SPDT)
Max switch. voltage	< 50 V
Fluid specific weight	Polipropilene > 0,80 Nylon > 0,85
Working temperature	-10°C / +100°C
Protection degree	IP65
with connector according to UNI EN 175301-803 (DIN43650)	
Weight	~ gr 100

Per un corretto impiego vedere le note generali del catalogo Sensori di livello Euroswitch 20-03-1, pag. 10-16. *For a correct use please refer to "General Notes" in the Level sensors Euroswitch catalogue 20-03-1, p. 10-16.*

L'Azienda si riserva la facoltà di apportare modifiche tecniche ai prodotti o di cessarne la produzione senza obbligo di preavviso. *The Company reserves the right to modify the technical features of the products or halt production at any time without notice.*

SENSORE DI LIVELLO ELETTROMAGNETICO MONTAGGIO LATERALE
ELECTROMAGNETIC LEVEL SENSOR LATERAL FIXING

P595

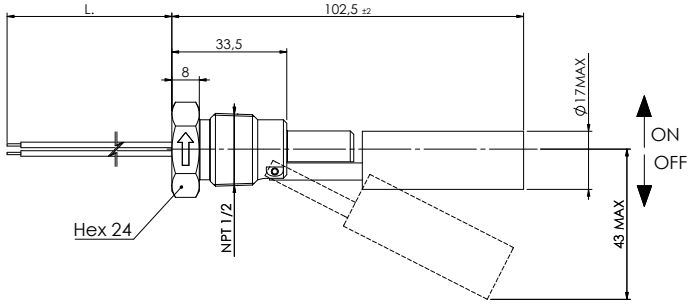

CODICE - *PART NUMBER*

1 — 2	C NERO/BLACK — NC BLU/BLUE / NO MARRONE/BROWN
P595IX - 100	P595IX - 500

Per passare da N.C. a N.A. è sufficiente capovolgere il galleggiante *The contact can be converted from N.C. to N.O. by rotating the float upside down*	Contatto SPDT - *SPDT Contact*

Il collegamento a terra deve essere garantito dal sistema di montaggio
Grounding must be fasten by assembling system

Impiego	Acqua - Olio - Acidi - Carburanti
	(Fluidi alimentari a richiesta)
Fissaggio	1/2" NPT
Stelo	Inox aisi 304
Galleggiante	Inox aisi 304
Uscita cablaggio	500 mm (Altri a richiesta)
Tipo contatto	Reed N.A./N.C. (SPDT)
Max potenza commut.	50W - (3W SPDT)
Max corrente commut.	0,5A - (0,25A SPDT)
Max tensione commut.	250 Vac (50V SPDT)
Peso specif. liquido	> 0,8
Temp. di funzionamento	-40°C / +120°C
Peso	~ 70 gr

Use	Water - Oil - Acids - Fuels
	(Alimentary liquids on request)
Fixing	1/2" NPT
Stem	Stainless steel aisi 304
Float	Stainless steel aisi 304
Wiring output	500 mm (Others on request)
Type of contact	Reed N.O./N.C. (SPDT)
Max switch. capacity	50W - (3W SPDT)
Max switch. current	0,5A - (0,25A SPDT)
Max switch. voltage	250 Vac (50V SPDT)
Fluid specific weight	> 0,8
Working temperature	-40°C / +120°C
Weight	~ 70 gr

Per un corretto impiego vedere le note generali del catalogo Sensori di livello Euroswitch 20-03-1, pag. 10-16. *For a correct use please refer to "General Notes" in the Level sensors Euroswitch catalogue 20-03-1, p. 10-16.*
L'Azienda si riserva la facoltà di apportare modifiche tecniche ai prodotti o di cessarne la produzione senza obbligo di preavviso. *The Company reserves the right to modify the technical features of the products or halt production at any time without notice.*

P650

SENSORE DI LIVELLO ELETTROMAGNETICO
ELECTROMAGNETIC LEVEL SENSOR

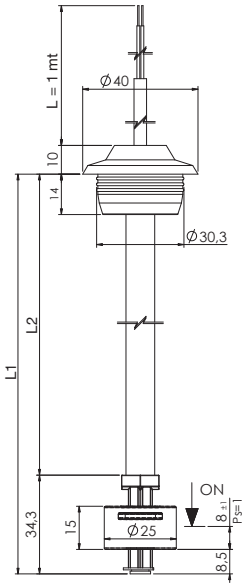

CODICE - *PART NUMBER*

Connessione elettrica *Electrical connection*	NERO BLACK — NERO BLACK	BLACK — NC BLUE / NO BROWN
L = 1 mt *cavetto/cable*	P650 ● - 100	P650 ● - 500

● **L1 = 50 ÷ 500 mm**

Per passare da N.C. a N.A. è sufficiente capovolgere il galleggiante *The contact can be converted from N.C. to N.O. by rotating the float upside down*	Contatto SPDT - *SPDT Contact*

Nel caso di connessioni non isolate devono essere prese le adeguate precauzioni per garantire la distanza minima di sicurezza tra i diversi morsetti. Per versioni personalizzate (uscita cablaggio, lunghezze diverse, materiali, ecc.) contattare i nostri servizi commerciali.

When using non-insulated connections, the necessary precautions must be taken to ensure the minimum safety distance between the terminals. For customized version (output cable, different length, materials, etc.) please contact our customer service.

Impiego	Oli minerali - Gasolio - Benzina
Fissaggio	Tappo in NBR
Stelo	Nylon
Galleggiante	NBR
Seeger	Bronzo fosforoso
Uscita cablaggio	PVC L = 1 mt
Tipo contatto	Reed N.A./N.C. (SPDT)
Max potenza commut.	40 W - (3W SPDT)
Max corrente commut.	1 A - (0,25A SPDT)
Max tensione commut.	50 V
Grado di protezione	IP 65
Peso specif. liquido	> 0,7
Temp. di funzionamento	-10°C / +80°C

Use	Mineral oils - Diesel fuel - Petrol
Fixing	NBR Plug
Stem	Nylon
Float	NBR
Seeger	Phosphorous bronze
Wiring output	PVC L = 1 mt
Type of contact	Reed N.O./N.C. (SPDT)
Max switch. capacity	40 W - (3W SPDT)
Max switch. current	1 A - (0,25A SPDT)
Max switch. voltage	50 V
Protection degree	IP 65
Specific liquid weight	> 0,7
Working temperature	-10°C / +80°C

Per un corretto impiego vedere le note generali del catalogo Sensori di livello Euroswitch 20-03-1, pag. 10-16. *For a correct use please refer to "General Notes" in the Level sensors Euroswitch catalogue 20-03-1, p. 10-16.*

L'Azienda si riserva la facoltà di apportare modifiche tecniche ai prodotti o di cessarne la produzione senza obbligo di preavviso. *The Company reserves the right to modify the technical features of the products or halt production at any time without notice.*

SENSORE DI LIVELLO ELETTROMAGNETICO
ELECTROMAGNETIC LEVEL SENSOR

SPGN-SPGP

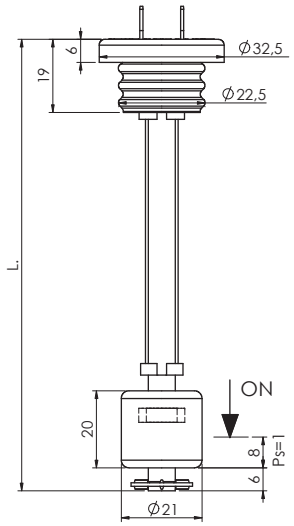

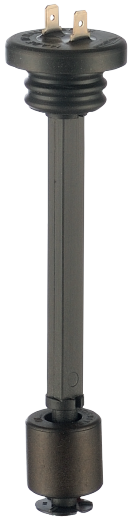

CODICE - *PART NUMBER*

	1 — 2	
Lungezza *Lenght* *mm*	**SPG NYLON**	**SPG POLYPROPILENE**
L = 68	SPG068L3 - 100	SPG068A3 - 100
L = 85	SPG085L3 - 100	SPG085A3 - 100
L = 117	SPG117L3 - 100	SPG117A3 - 100
L = 132	SPG132L3 - 100	SPG132A3 - 100
L = 187	SPG187L3 - 100	SPG187A3 - 100

Per passare da N.C. a N.A. è sufficiente capovolgere il galleggiante
The contact can be converted from N.C. to N.O. by rotating the float upside down

Per versioni personalizzate (uscita cablaggio, lunghezze diverse, ecc.) contattare Euroswitch.
Per un corretto impiego vedere le note generali del catalogo sensori Euroswitch, ultima edizione.

For customized versions (output cable, different length, etc.) please contact Euroswitch.
For a correct use please refer to "General Notes" in the Euroswitch sensors catalogue, last edition.

Impiego	SPGN per Oli minerali - Gasolio - Benzina
	SPGP per Acqua - detergenti
Fissaggio	Tappo in NBR (SPGN) / EPDM (SPGP)
Galleggiante	NBR
Connessione eletttrica	Faston 4,8 (Versione cablata a richiesta)
Tipo contatto	Reed N.A./N.C.
Max potenza commut.	10 W
Max corrente commut.	0,5 A
Max tensione commut.	50 V
Peso specif. liquido	> 0,6
Temp. di funzionamento	-10°C / +80°C
Peso	~ 20 gr (L=117mm)

Use	SPGN for Mineral oils - Diesel fuel - Petrol
	SPGP for Water - Detergents
Fixing	Plug NBR (SPGN) / EPDM (SPGP)
Float	NBR
Electrical connection	Faston 4,8 (Wired version on request)
Type of contact	Reed N.O./N.C.
Max switch. capacity	10 W
Max switch. current	0,5 A
Max switch. voltage	50 V
Specific liquid weight	> 0,6
Working temperature	-10°C / +80°C
Weight	~ 20 gr (L=117mm)

Per un corretto impiego vedere le note generali del catalogo Sensori di livello Euroswitch 20-03-1, pag. 10-16. *For a correct use please refer to "General Notes" in the Level sensors Euroswitch catalogue 20-03-1, p. 10-16.*
L'Azienda si riserva la facoltà di apportare modifiche tecniche ai prodotti o di cessarne la produzione senza obbligo di preavviso. *The Company reserves the right to modify the technical features of the products or halt production at any time without notice.*

SOM-SRM

SENSORE RISERVA ELETTROMECCANICO
ELECTROMECHANICAL RESERVE LEVEL SENSOR

SOM

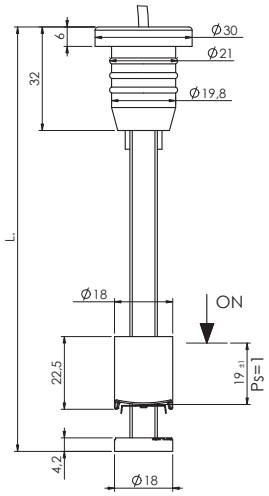

SRM

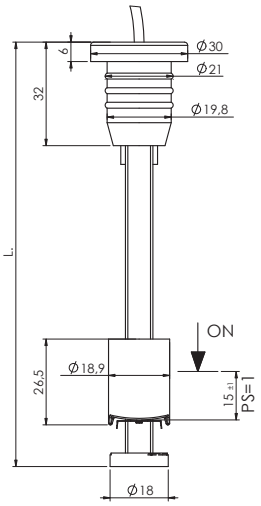

CODICE - *PART NUMBER*

Lunghezza *Lenght* mm	Olio - Oil	Benzina - Petrol
L = 71	SOM 071 - 100	SRM 071 - 100
L = 74	SOM 074 - 100	SRM 074 - 100
L = 81	SOM 081 - 100	SRM 081 - 100
L = 91	SOM 091 - 100	SRM 091 - 100
L = 100	SOM 100 - 100	SRM 100 - 100
L = 104	SOM 104 - 100	SRM 104 - 100

CODICE - *PART NUMBER*

Lunghezza *Lenght* mm	Olio - Oil	Benzina - Petrol
L = 111	SOM 111 - 100	SRM 111 - 100
L = 116	SOM 116 - 100	SRM 116 - 100
L = 131	SOM 131 - 100	SRM 131 - 100
L = 146	SOM 146 - 100	SRM 146 - 100
L = 150	SOM 150 - 100	SRM 150 - 100
L = 198	SOM 198 - 100	SRM 198 - 100

Sensore per circuiti a bassissima tensione di sicurezza o accumulatori elettrici.
Per versioni personalizzate (uscita cablaggio, lunghezze diverse, ecc.) contattare Euroswitch.

Sensor for very low-voltage safety circuits or electric accumulators.
For customized version (output cable, different length, etc.) please contact Euroswitch.

Impiego	Oli minerali - Benzina - Gasolio
Fissaggio	SOM Tappo NBR anti olio
	SRM Tappo NBR anti benzina
Stelo	Nylon
Galleggiante	Nylon espanso
Contatto fisso	Ottone argentato
Contatto mobile	Bronzo fosforoso argentato
Tipo contatto	Elettromeccanico N.C.
Max potenza commut.	5 W
Max corrente commut.	500 mA
Max tensione commut.	24 Vdc
Peso specifico min. liquido	> 0,85 (SOM) > 0,7 (SRM)
Temperatura di funz.	-10°C / +80°C
Peso	~ 26 gr (L=100 mm)

Use	Mineral oils -Petrol-Diesel fuel
Fixing	SOM anti-oil NBR plug
	SRM anti-petrol NBR plug
Stem	Nylon
Float	Foamed nylon
Fixed contact	Silver plated brass
Moving contact	Silver plat. Phosphorous bronze
Type of contact	Electromechanical N.C.
Max switch. capacity	5 W
Max switch. current	500 mA
Max switch. voltage	24 Vdc
Specific liquid weight	> 0,85 (SOM) > 0,7 (SRM)
Working temperature	-10 / +80°C
Weight	~ 26 gr (L= 100 mm)

Per un corretto impiego vedere le note generali del catalogo Sensori di livello Euroswitch 20-03-1, pag. 10-16. *For a correct use please refer to "General Notes" in the Level sensors Euroswitch catalogue 20-03-1, p. 10-16.*
L'Azienda si riserva la facoltà di apportare modifiche tecniche ai prodotti o di cessarne la produzione senza obbligo di preavviso. *The Company reserves the right to modify the technical features of the products or halt production at any time without notice.*

SENSORE RISERVA ELETTROMECCANICO
ELECTROMECHANICAL RESERVE LEVEL SENSOR

SOG-SRG

SOG

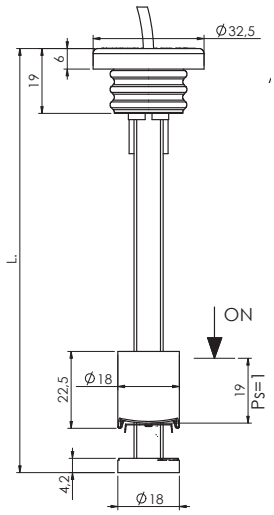

SRG

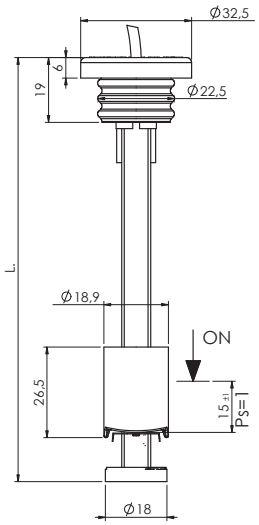

CODICE - *PART NUMBER*

Lunghezza *Lenght* mm	Olio - Oil	Benzina - Petrol
L = 53	SOG 053 - 100	
L = 65	SOG 065 - 100	SRG 065 - 100
L = 68	SOG 068 - 100	SRG 068 - 100
L = 75	SOG 075 - 100	SRG 075 - 100
L = 85	SOG 085 - 100	SRG 085 - 100
L = 94	SOG 094 - 100	SRG 094 - 100
L = 98	SOG 098 - 100	SRG 098 - 100

CODICE - *PART NUMBER*

Lunghezza *Lenght* mm	Olio - Oil	Benzina - Petrol
L = 105	SOG 105 - 100	SRG 105 - 100
L = 109	SOG 109 - 100	SRG 109 - 100
L = 125	SOG 125 - 100	SRG 125 - 100
L = 140	SOG 140 - 100	SRG 140 - 100
L = 144	SOG 144 - 100	SRG 144 - 100
L = 192	SOG 192 - 100	SRG 192 - 100

Sensore per circuiti a bassissima tensione di sicurezza o accumulatori elettrici.
Per versioni personalizzate (uscita cablaggio, lunghezze diverse, ecc.) contattare Euroswitch.

Sensor for very low-voltage safety circuits or electric accumulators.
For customized version (output cable, different length, etc.) please contact Euroswitch.

Impiego	Oli minerali - Benzina - Gasolio
Fissaggio	SOG Tappo NBR anti olio
	SRG Tappo NBR anti benzina
Stelo	Nylon
Galleggiante	Nylon espanso
Contatto fisso	Ottone argentato
Contatto mobile	Bronzo fosforoso argentato
Tipo contatto	N.C. elettromeccanico
Max potenza commut.	5 W
Max corrente commut.	500 mA
Max tensione commut.	24 Vdc
Peso specifico liquido	> 0,85 (SOG) > 0,7 (SRG)
Temperatura di funzionamento	-10°C / +80°C
Peso	~ 30 gr (L=109 mm)

Use	Mineral oils - Fuels - Diesel fuel
Fixing	SOG anti-oil NBR plug
	SRG anti-petrol NBR plug
Stem	Nylon
Float	Foamed nylon
Fixed contact	Silver plated brass
Moving contact	Silver plat. Phosphorous bronze
Type of contact	N.C. electromechanical
Max switch. capacity	5 W
Max switch. current	500 mA
Max switch. voltage	24 Vdc
Specific liquid weight	> 0,85 (SOG) > 0,7 (SRG)
Working temperature	-10 / +80°C
Weight	~ 30 gr (L= 109 mm)

Per un corretto impiego vedere le note generali del catalogo Sensori di livello Euroswitch 20-03-1, pag. 10-16. *For a correct use please refer to "General Notes" in the Level sensors Euroswitch catalogue 20-03-1, p. 10-16.*
L'Azienda si riserva la facoltà di apportare modifiche tecniche ai prodotti o di cessarne la produzione senza obbligo di preavviso. *The Company reserves the right to modify the technical features of the products or halt production at any time without notice.*

SRE

SENSORE RISERVA ELETTROMECCANICO CON CAMERA DI CALMA
ELECTROMECHANICAL RESERVE LEVEL SENSOR WITH STABILIZED ROOM

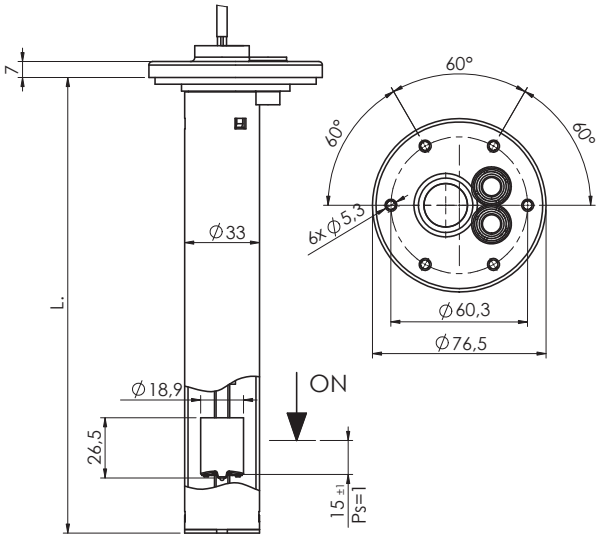

CODICE - *PART NUMBER*

SRE ● - XXX
● **L = 100 ÷ 1000 mm**

Sensore per circuiti a bassissima tensione di sicurezza o accumulatori elettrici.
Per versioni personalizzate (uscita cablaggio, lunghezze diverse, ecc.) contattare Euroswitch.

Sensor for very low-voltage safety circuits or electric accumulators.
For customized version (output cable, different length, etc.) please contact Euroswitch.

Impiego	Gasolio
Fissaggio	Flangia in Nylon 6 fori
Stelo	Nylon
Camera di calma	PVC
Galleggiante	Nylon espanso
Guarnizione di tenuta	Gomma anti-idrocarburi
Contatto fisso	Ottone argentato
Contatto mobile	Bronzo fosforoso argentato
Uscita cablaggio	500 mm PVC
Tipo contatto	Elettromeccanico N.C.
Max potenza commut.	5 W
Max corrente commut.	500 mA
Max tensione commut.	24 Vdc
Peso specifico liquido	> 0,7
Temperatura di funzionamento	-10°C / +80°C
Peso	~ 120 gr (Per L=185 mm)

Use	Diesel Fuel
Fixing	6 holes Nylon flange
Stem	Nylon
Stabilized room	PVC
Float	Foamed nylon
Gasket seal	Anti-petrol rubber
Fixed contact	Silver plated brass
Moving contact	Silver plat. Phosphorous bronze
Wiring output	500 mm PVC
Type of contact	Electromechanical N.C.
Max switch. capacity	5 W
Max switch. current	500 mA
Max switch. voltage	24 Vdc
Fluid specific weight	> 0,7
Working temperature	-10°C / +80°C
Weight	~ 120 gr (for L= 185 mm)

Per un corretto impiego vedere le note generali del catalogo Sensori di livello Euroswitch 20-03-1, pag. 10-16. *For a correct use please refer to "General Notes" in the Level sensors Euroswitch catalogue 20-03-1, p. 10-16.*
L'Azienda si riserva la facoltà di apportare modifiche tecniche ai prodotti o di cessarne la produzione senza obbligo di preavviso. *The Company reserves the right to modify the technical features of the products or halt production at any time without notice.*

SENSORE DI LIVELLO ELETTROMAGNETICO CON GUARNIZIONE AD ESPANSIONE
ELECTROMAGNETIC LEVEL SENSOR WITH EXPANSION GASKET

SPE

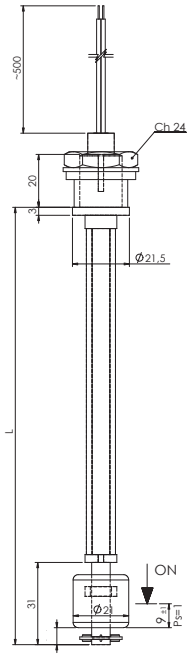

CODICE - *PART NUMBER*

Lunghezza *Lenght*	NERO BLACK — NERO BLACK
L = 164	SPE164F3 - 100
L = 183	SPE183F3 - 100

Per passare da N.C. a N.A. è sufficiente capovolgere il galleggiante
The contact can be converted from N.C. to N.O. by rotating the float upside down

Nel caso di connessioni non isolate devono essere prese le adeguate precauzioni per garantire la distanza minima di sicurezza tra i diversi morsetti.
Per versioni personalizzate (materiali, tipo di cablaggio, lunghezze, temperatura > 80°C, tensione > 50V, ecc.) contattare Euroswitch.

When using non-insulated connections, the necessary precautions must be taken to to ensure the minimum safety distance between the terminals.
For customized version (material, type of cable, lenght, temperature > 80°C, voltage > 50V, etc.) please contact Euroswitch.

Impiego	Oli minerali - Gasolio - Benzina
Fissaggio	Guarnizione ad espansione
Stelo	Nylon
Galleggiante	NBR
Dado	Nylon
Guarnizione ad espansione	Viton (altre a richiesta)
Uscita cablaggio	500 mm PVC
Tipo contatto	Reed N.A./N.C.
Max potenza commut.	40 W
Max corrente commut.	1 A
Max tensione commut.	50 V
Peso specif. liquido	> 0,6
Temp. di funzionamento	-10°C / +80°C
Peso	~ gr 40

Use	Mineral Oils - Diesel fuel - Petrol
Fixing	Expansion gasket
Stem	Nylon
Float	NBR
Nut	Nylon
Expansion gasket	Viton (others on request)
Wiring output	500 mm PVC
Type of contact	Reed N.O./ N.C.
Max switch. capacity	40 W
Max switch. current	1 A
Max switch. voltage	50 V
Fluid specific weight	> 0,6
Working temperature	-10°C / +80°C
Weight	~ gr 40

Per un corretto impiego vedere le note generali del catalogo Sensori di livello Euroswitch 20-03-1, pag. 10-16. *For a correct use please refer to "General Notes" in the Level sensors Euroswitch catalogue 20-03-1, p. 10-16.*
L'Azienda si riserva la facoltà di apportare modifiche tecniche ai prodotti o di cessarne la produzione senza obbligo di preavviso. *The Company reserves the right to modify the technical features of the products or halt production at any time without notice.*

P68

SENSORE DI LIVELLO ELETTROMAGNETICO
ELECTROMAGNETIC LEVEL SENSOR

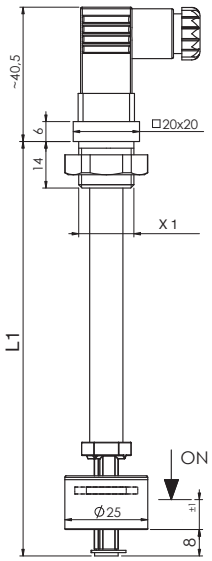

CODICE - *PART NUMBER*

Fissaggio *Fixing* X1	1 — 2	1 C — 3 NC / 2 NO
G 3/8"	P680FC - xxx	P681FC - xxx
M 20 x 1,5	P685FC - xxx	P686FC - xxx
	xxx = L1 in mm	

Per versioni personalizzate (materiali, cablaggio, lunghezze diverse, ecc.) contattare i nostri servizi commerciali.
For customized version (materials cable, different length, etc.) please contact our customer service.

Impiego	Oli minerali - Gasolio - Benzina
Stelo	Nylon
Galleggiante	Polipropilene
Dado	Nylon
Seeger	Bronzo fosforoso
Connettore	a norme UNI EN 175301-803 (DIN43650) P8 micro
Tipo contatto	Reed N.A./N.C. (SPDT)
Max potenza commut.	40 W - (3W SPDT)
Max corrente commut.	1 A - (0,25A SPDT)
Max tensione commut.	50 V
Grado di protezione	IP 65
Peso specif. liquido	> 0,75
Temp. di funzionamento	-10°C / +80°C
Lunghezze	L1 a richiesta

Use	Mineral oils - Diesel fuel - Petrol
Stem	Nylon
Float	Polypropilene
Nut	Nylon
Seeger	Phosphorouse bronze
Connector	a norme UNI EN 175301-803 (DIN43650) P8 micro
Type of contact	Reed N.O./N.C. (SPDT)
Max switch. capacity	40 W - (3W SPDT)
Max switch. current	1 A - (0,25A SPDT)
Max switch. voltage	50 V
Protection degree	IP 65
Specific liquid weight	> 0,75
Working temperature	-10°C / +80°C
Lengths	L1 on request

Per un corretto impiego vedere le note generali del catalogo Sensori di livello Euroswitch 20-03-1, pag. 10-16. *For a correct use please refer to "General Notes" in the Level sensors Euroswitch catalogue 20-03-1, p. 10-16.*

L'Azienda si riserva la facoltà di apportare modifiche tecniche ai prodotti o di cessarne la produzione senza obbligo di preavviso. *The Company reserves the right to modify the technical features of the products or halt production at any time without notice.*

SENSORE DI LIVELLO ELETTROMAGNETICO
ELECTROMAGNETIC LEVEL SENSOR

SPF

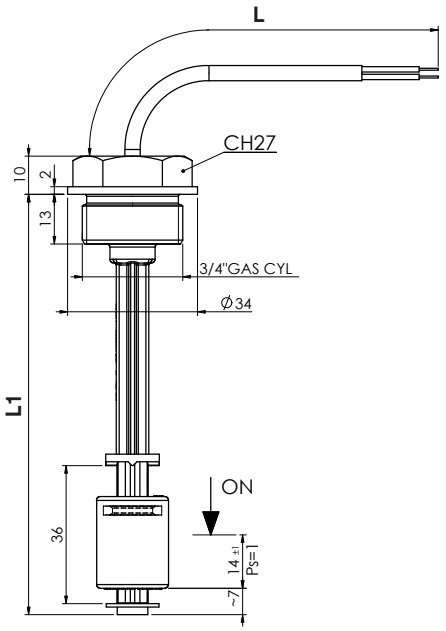

CODICE - *PART NUMBER*

Connessione elettrica *Electrical connection*		BLACK — NC BLUE / NO BROWN
L = 500 mm *fili/wires*	SPF ● - 100	SPF ● - 500
L = 1 mt *cavetto/cable*	SPF ● - 110	SPF ● - 510
L = 2 mt *cavetto/cable*	SPF ● - 120	SPF ● - 520

● **L1 = 074 - 097 - 110 - 135 mm**

Per passare da N.C. a N.A. è sufficiente capovolgere il galleggiante *The contact can be converted from N.C. to N.O. by rotating the float upside down*	Contatto SPDT - *SPDT Contact*

Nel caso di connessioni non isolate devono essere prese le adeguate precauzioni per garantire la distanza minima di sicurezza tra i diversi morsetti.
Per versioni personalizzate (materiali, tipo di cablaggio, lunghezze, tensione > 50V, ecc.) contattare Euroswitch.

When using non-insulated connections, the necessary precautions must be taken to to ensure the minimum safety distance between the terminals.
For customized version (material, type of cable, lenght, voltage > 50V, etc.) please contact Euroswitch.

Impiego	Oli minerali - Gasolio - Benzina - Acqua
Fissaggio	3/4"Gas
Stelo	Nylon
Galleggiante	NBR
Tipo contatto	Reed N.A./N.C.
Max potenza commut.	10 W - (3W SPDT)
Max corrente commut.	1 A - (0,25A SPDT)
Max tensione commut.	50 V
Peso specif. liquido	> 0,7
Temp. di funzionamento	-25°C / +100°C
Peso	~ gr 60

Use	Mineral Oils - Diesel fuel - Petrol - Water
Fixing	3/4"Gas
Stem	Nylon
Float	NBR
Type of contact	Reed N.O./ N.C.
Max switch. capacity	10 W - (3W SPDT)
Max switch. current	1 A - (0,25A SPDT)
Max switch. voltage	50 V
Fluid specific weight	> 0,7
Working temperature	-25°C / +100°C
Weight	~ gr 60

Per un corretto impiego vedere le note generali del catalogo Sensori di livello Euroswitch 20-03-1, pag. 10-16. *For a correct use please refer to "General Notes" in the Level sensors Euroswitch catalogue 20-03-1, p. 10-16.*
L'Azienda si riserva la facoltà di apportare modifiche tecniche ai prodotti o di cessarne la produzione senza obbligo di preavviso. *The Company reserves the right to modify the technical features of the products or halt production at any time without notice.*

P915

SENSORE DI LIVELLO ELETTROMAGNETICO PER SERBATOI ESTRAIBILI
ELECTROMAGNETIC LEVEL SENSOR FOR REMOVABLE TANK

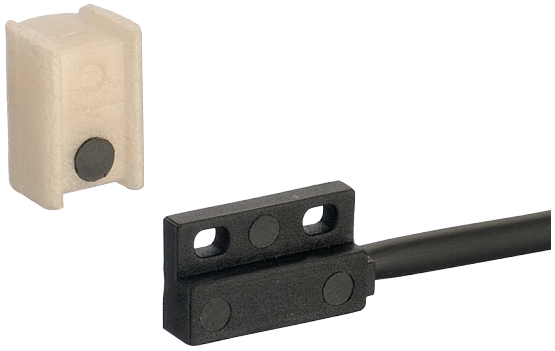

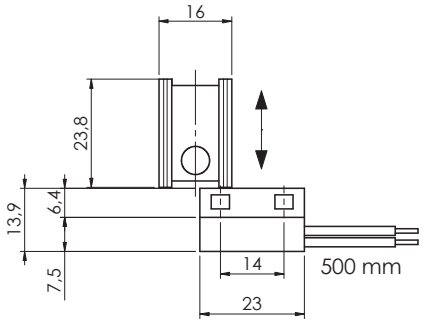

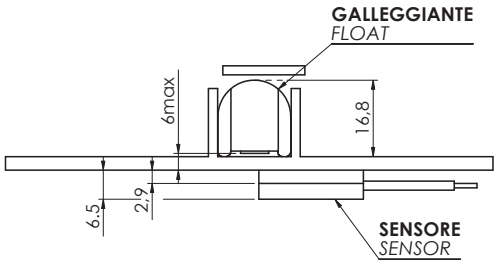

CODICE - *PART NUMBER*

	NERO BLACK / NERO BLACK
Sensore *Sensor*	P915FZ - 100
Galleggiante *Float*	GLL016 - 002

Nel caso di connessioni non isolate devono essere prese le adeguate precauzioni per garantire la distanza minima di sicurezza tra i diversi morsetti. Per versioni personalizzate (tipo di cablaggio, temperatura > 80°C, tensione > 50V, ecc.) contattare Euroswitch.

When using non-insulated connections, the necessary precautions must be taken to to ensure the minimum safety distance between the terminals. For Customized version (type of cable, temperature > 80°C, voltage >50V, etc.) please contact Euroswitch.

Impiego	Acqua - Acidi - Detergenti
Stelo	Nylon
Galleggiante	Polipropilene
Uscita cablaggio	500 mm PVC
Tipo contatto	Reed N.A.
Max potenza commut.	10 W
Max corrente commut.	0,5 A
Max tensione commut.	50 V
Peso specif. liquido	> 0,8
Temperatura di funzionamento	-10°C / +80°C
Peso	~ 8/10 gr

Use	Water - Acids - Detergent
Stem	Nylon
Float	Polypropilene
Wiring output	500 mm PVC
Type of contact	Reed N.O
Max switch. capacity	10 W
Max switch. current	0,5 A
Max switch. voltage	50 V
Specific fluid weight	> 0,8
Working temperature	-10°C / +80°C
Weight	~ 8/10 gr

Per un corretto impiego vedere le note generali del catalogo Sensori di livello Euroswitch 20-03-1, pag. 10-16. *For a correct use please refer to "General Notes" in the Level sensors Euroswitch catalogue 20-03-1, p. 10-16.*

L'Azienda si riserva la facoltà di apportare modifiche tecniche ai prodotti o di cessarne la produzione senza obbligo di preavviso. *The Company reserves the right to modify the technical features of the products or halt production at any time without notice.*

SENSORE DI LIVELLO ELETTROMAGNETICO PER SERBATOI ESTRAIBILI
ELECTROMAGNETIC LEVEL SENSOR FOR REMOVABLE TANK

P920

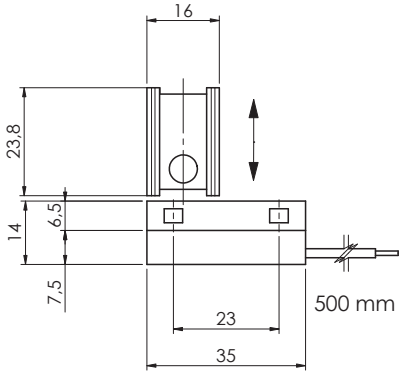

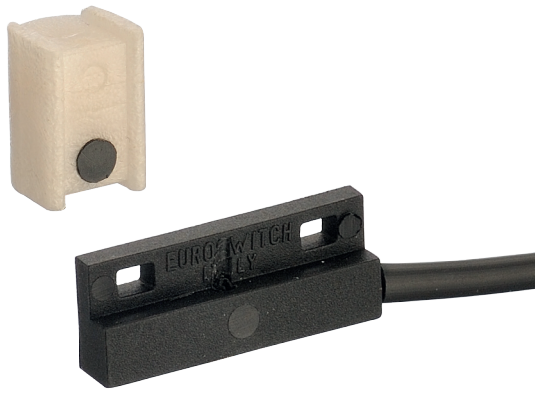

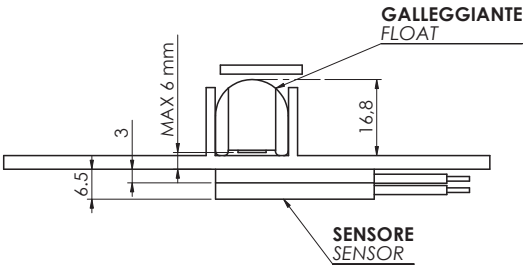

CODICE - *PART NUMBER*

	NERO BLACK / NERO BLACK	ARANCIONE ORANGE — NC MARRONE/BROWN / NO BIANCO/WHITE
Sensore *Sensor*	P920FZ - 100	P920FZ - 500
Galleggiante *Float*	GLL016 - 002	GLL016 - 002

Nel caso di connessioni non isolate devono essere prese le adeguate precauzioni per garantire la distanza minima di sicurezza tra i diversi morsetti.
Per versioni personalizzate (tipo di cablaggio, temperatura > 80°C, tensione > 50V, ecc.) contattare Euroswitch.

When using non-insulated connections, the necessary precautions must be taken to to ensure the minimum safety distance between the terminals.
For customized version (type of cable, temperature > 80°C, voltage > 50V, etc.) please contact Euroswitch.

Impiego	Acqua - Acidi - Detergenti
Stelo	Nylon
Galleggiante	Polipropilene
Uscita cablaggio	500 mm PVC
Tipo contatto	Reed N.A. / SPDT
Max potenza commut.	40 W - (3W SPDT)
Max corrente commut.	1 A - (0,25A SPDT)
Max tensione commut.	50 V
Peso specif. liquido	> 0,8
Temperatura di funzionamento	-10°C / +80°C
Peso	~ 10 gr

Use	Water - Acids - Detergent
Stem	Nylon
Float	Polypropilene
Wiring output	500 mm PVC
Type of contact	Reed N.O. / SPDT
Max switch. capacity	40 W - (3W SPDT)
Max switch. current	1 A - (0,25A SPDT)
Max switch. voltage	50 V
Specific fluid weight	> 0,8
Working temperature	-10°C / +80°C
Weight	~ 10 gr

Per un corretto impiego vedere le note generali del catalogo Sensori di livello Euroswitch 20-03-1, pag. 10-16. *For a correct use please refer to "General Notes" in the Level sensors Euroswitch catalogue 20-03-1, p. 10-16.*
L'Azienda si riserva la facoltà di apportare modifiche tecniche ai prodotti o di cessarne la produzione senza obbligo di preavviso. *The Company reserves the right to modify the technical features of the products or halt production at any time without notice.*

P28

SENSORE DI LIVELLO ELETTROMAGNETICO
ELECTROMAGNETIC LEVEL SENSOR

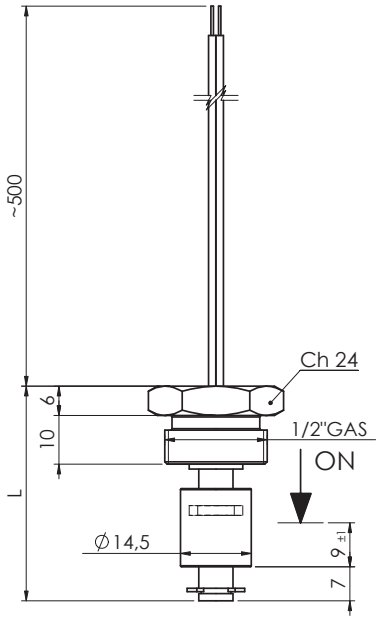

CODICE - *PART NUMBER*

Lunghezza *Lenght*	NERO BLACK / NERO BLACK
L = 44	P28044 - 100
L = 80	P28080 - 100
L = 100	P28100 - 100
L = 150	P28150 - 100

Nel caso di connessioni non isolate devono essere prese le adeguate precauzioni per garantire la distanza minima di sicurezza tra i diversi morsetti.
Per versioni personalizzate (uscita cablaggio, lunghezze diverse, materiali, ecc.) contattare Euroswitch.

When using non-insulated connections, the necessary precautions must be taken to to ensure the minimum safety distance between the terminals.
For customized versions (output cable, different length, materials, etc.) please contact Euroswitch.

Impiego	Oli minerali - Gasolio - Benzina
	Acqua - detergenti
Fissaggio	G 1/2"
Stelo	Ottone
Galleggiante	NBR
Uscita cablaggio	500 mm PVC
Tipo contatto	Reed N.A./N.C.
Max potenza commut.	10 W
Max corrente commut.	0,5 A
Max tensione commut.	50 V
Peso specif. liquido	> 0,7
Temp. di funzionamento	-10°C / +100°C
Peso	~ 50 gr

Use	Mineral oils - Diesel fuel - Petrol
	Water - detergents-
Fixing	G 1/2"
Stem	Brass
Float	NBR
Wiring output	500 mm PVC
Type of contact	Reed N.O./N.C.
Max switch. capacity	10 W
Max switch. current	0,5 A
Max switch. voltage	50 V
Specific liquid weight	> 0,7
Working temperature	-10°C / +100°C
Weight	~ 50 gr

Per un corretto impiego vedere le note generali del catalogo Sensori di livello Euroswitch 20-03-1, pag. 10-16. *For a correct use please refer to "General Notes" in the Level sensors Euroswitch catalogue 20-03-1, p. 10-16.*
L'Azienda si riserva la facoltà di apportare modifiche tecniche ai prodotti o di cessarne la produzione senza obbligo di preavviso. *The Company reserves the right to modify the technical features of the products or halt production at any time without notice.*

SENSORE DI LIVELLO ELETTROMAGNETICO
ELECTROMAGNETIC LEVEL SENSOR

PG29

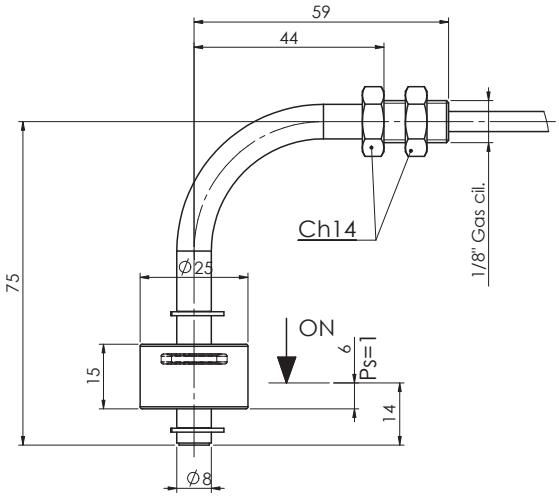

CODICE - *PART NUMBER*

NERO BLACK	NERO BLACK
PG29075-100	

Per passare da N.C. a N.A. è sufficiente capovolgere il galleggiante
The contact can be converted from N.C. to N.O. by rotating the float upside down

Nel caso di connessioni non isolate devono essere prese le adeguate precauzioni per garantire la distanza minima di sicurezza tra i diversi morsetti.
Per versioni personalizzate (uscita cablaggio, lunghezze diverse, materiali, ecc.) contattare Euroswitch.

When using non-insulated connections, the necessary precautions must be taken to to ensure the minimum safety distance between the terminals.
For customized versions (output cable, different length, materials, etc.) please contact Euroswitch.

Impiego	**Oli minerali - Gasolio - Benzina**
	Acqua - detergenti
Fissaggio	**G 1/8"**
Stelo	**Ottone**
Galleggiante	**NBR**
Uscita cablaggio	**500 mm PVC**
Tipo contatto	**Reed N.A./N.C.**
Max potenza commut.	**10 W**
Max corrente commut.	**0,5 A**
Max tensione commut.	**50 V**
Peso specif. liquido	**> 0,7**
Temp. di funzionamento	**-10°C / +100°C**
Peso	**~ 120 gr**

Use	Mineral oils - Diesel fuel - Petrol
	Water - detergents
Fixing	G 1/8"
Stem	Brass
Float	NBR
Wiring output	500 mm PVC
Type of contact	Reed N.O./N.C.
Max switch. capacity	10 W
Max switch. current	0,5 A
Max switch. voltage	50 V
Specific liquid weight	> 0,7
Working temperature	-10°C / +100°C
Weight	~ 120 gr

Per un corretto impiego vedere le note generali del catalogo Sensori di livello Euroswitch 20-03-1, pag. 10-16. *For a correct use please refer to "General Notes" in the Level sensors Euroswitch catalogue 20-03-1, p. 10-16.*
L'Azienda si riserva la facoltà di apportare modifiche tecniche ai prodotti o di cessarne la produzione senza obbligo di preavviso. *The Company reserves the right to modify the technical features of the products or halt production at any time without notice.*

P3x

SENSORE DI LIVELLO ELETTROMAGNETICO
ELECTROMAGNETIC LEVEL SENSOR

A richiesta disponibile la versione certificata ATEX
Version ATEX available on request

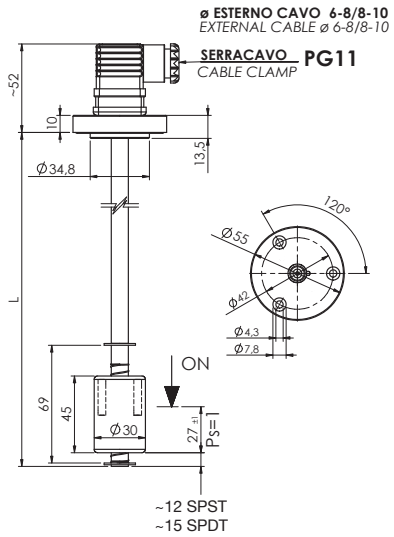

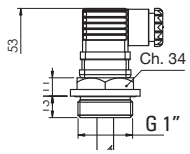

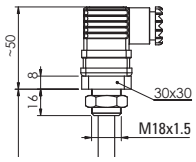

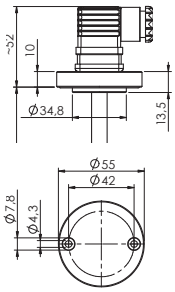

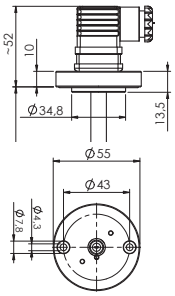

CODICE - *PART NUMBER*

1 — 2	3 C — 2 NC / 1 NO
P3 ▲ ● - 100	P3 ▲ ● - 500

▲ **Fissaggio**	***Fixing***
0 Flangia 3 fori	*3 holes flange*
1 Attacco 1" GAS	*1" G Thread*
2 Flangia 2 fori Ø 42 mm	*2 holes flange Ø 42 mm*
2P Flangia 2 fori Ø 43 mm	*2 holes flange Ø 43 mm*
3 M 18 X1 ,5	*M 18 X1 ,5*

● **Lunghezza** ***Length mm***	
100	350
150	400
200	450
250	500
300	

Per passare da N.C. a N.A. è sufficiente capovolgere il galleggiante
The contact can be converted from N.C. to N.O. by rotating the float upside down

Per versioni personalizzate (lunghezza, temperatura > 100°C, ecc.) contattare Euroswitch.
For customized version (length, temperature > 100°C, etc.) please contact Euroswitch.

Impiego	Oli minerali - Carburanti - Acqua
Fissaggio	Alluminio anodizzato
Stelo	Ottone
Galleggiante	Nylon espanso (per pressioni > di 1 bar si consiglia il galleggiante in NBR)
Seeger	Bronzo fosforoso
O-Ring	NBR
Tipo contatto	Reed N.A./N.C. (SPDT)
Max potenza commut.	80 W- (50 W SPDT)
Max corrente commut.	1 A - (1 A SPDT)
Max tensione commut.	250 Vac (220 Vac SPDT)
Grado di protezione	IP65
con connettore a norme UNI EN 175301-803 (DIN43650)	
Peso specif. liquido	> 0,75
Temp. di funzionamento	-20°C / +100°C
Peso	~ 160 gr (per L=100 mm)

Use	Mineral oils - Fuels - Water
Fixing	Anodized aluminum
Stem	Brass
Float	Foamed nylon (for pressure > 1 bar use NBR float execution)
Seeger	Phosphorous bronze
O-Ring	NBR
Type of contact	Reed N.O./N.C. (SPDT)
Max switch. capacity	80 W - (50 W SPDT)
Max switch. current	1 A - (1 A SPDT)
Max switch. voltage	250 Vac (220 Vac SPDT)
Protection degree	IP65
with connector according to UNI EN 175301-803 (DIN43650)	
Fluid specific weight	> 0,75
Working temperature	-20°C / +100°C
Weight	~160 gr (for L=100 mm)

Per un corretto impiego vedere le note generali del catalogo Sensori di livello Euroswitch 20-03-1, pag. 10-16. *For a correct use please refer to "General Notes" in the Level sensors Euroswitch catalogue 20-03-1, p. 10-16.*
L'Azienda si riserva la facoltà di apportare modifiche tecniche ai prodotti o di cessarne la produzione senza obbligo di preavviso. *The Company reserves the right to modify the technical features of the products or halt production at any time without notice.*

SENSORE DI LIVELLO ELETTROMAGNETICO
ELECTROMAGNETIC LEVEL SENSOR

P3x0

A richiesta disponibile la versione certificata ATEX
Version ATEX available on request

P300

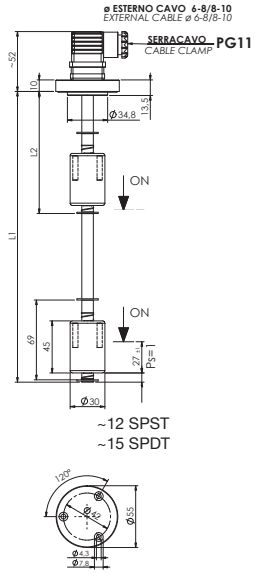

P310

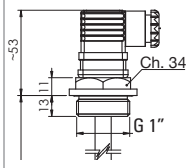

P320

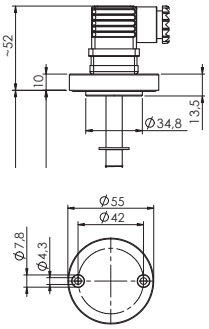

P320P

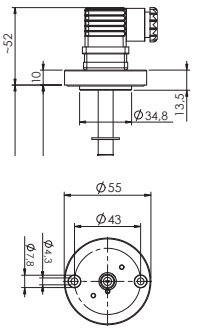

CODICE - *PART NUMBER*

Lunghezza *Lenght* **L1** mm	Lunghezza *Lenght* **L2** mm	Flangia Alluminio 3 fori *3 holes Aluminun Flange*	Attacco 1"GAS *Thread G 1"*	Flangia 2 fori int. 42 *2 holes Flange int. 42*	Flangia 2 fori int. 43 *2 holes Flange int. 43*
200	**95**	P300200 - 600	P310200 - 600	P320200 - 600	P320P200 - 600
250	**105**	P300250 - 600	P310250 - 600	P320250 - 600	P320P250 - 600
300	**105**	P300300 - 600	P310300 - 600	P320300 - 600	P320P300 - 600
350	**115**	P300350 - 600	P310350 - 600	P320350 - 600	P320P350 - 600
400	**115**	P300400 - 600	P310400 - 600	P320400 - 600	P320P400 - 600
450	**125**	P300450 - 600	P310450 - 600	P320450 - 600	P320P450 - 600
500	**125**	P300500 - 600	P310500 - 600	P320500 - 600	P320P500 - 600

Per passare da N.C. a N.A. è sufficiente capovolgere il galleggiante - *The contact can be converted from N.C. to N.O. by rotating the float upside down*

Per versioni personalizzate (lunghezza, temperatura > 100°C, ecc.) contattare i nostri Uffici Commerciali.
For customized version (length, temperature > 100°C, etc.) please contact our Customer Service.

Impiego	Oli minerali - Carburanti - Acqua
Fissaggio	Alluminio anodizzato
Stelo	Ottone
Galleggiante	Nylon espanso (per pressioni > di 1 bar si consiglia il galleggiante in NBR)
Seeger	Bronzo fosforoso
O-Ring	NBR
Tipo contatto	Reed N.A./N.C.
Max potenza commut.	80 W
Max corrente commut.	1 A
Max tensione commut.	250 Vac
Grado di protezione	IP65
con connettore a norme UNI EN 175301-803 (DIN43650)	
Peso specif. liquido	> 0,75
Temp. di funzionamento	-20°C / +100°C
Peso	~230 gr (per L= 200 mm)

Use	Mineral oils - Fuels - Water
Fixing	Aluminum anodized
Stem	Brass
Float	Foamed nylon (for pressure > 1 bar use NBR float)
Seeger	Phosphorous bronze
O-Ring	NBR
Type of contact	Reed N.O./N.C.
Max switch. capacity	80 W
Max switch. current	1 A
Max switch. voltage	250 Vac
Protection degree	IP65
with connector according to UNI EN 175301-803 (DIN43650)	
Fluid specific weight	> 0,75
Working temperature	-20°C / +100°C
Weight	~230 gr (for L= 200 mm)

Per un corretto impiego vedere le note generali del catalogo Sensori di livello Euroswitch 20-03-1, pag. 10-16. *For a correct use please refer to "General Notes" in the Level sensors Euroswitch catalogue 20-03-1, p. 10-16.*
L'Azienda si riserva la facoltà di apportare modifiche tecniche ai prodotti o di cessarne la produzione senza obbligo di preavviso. *The Company reserves the right to modify the technical features of the products or halt production at any time without notice.*

P34

SENSORE DI LIVELLO ELETTROMAGNETICO
ELECTROMAGNETIC LEVEL SENSOR

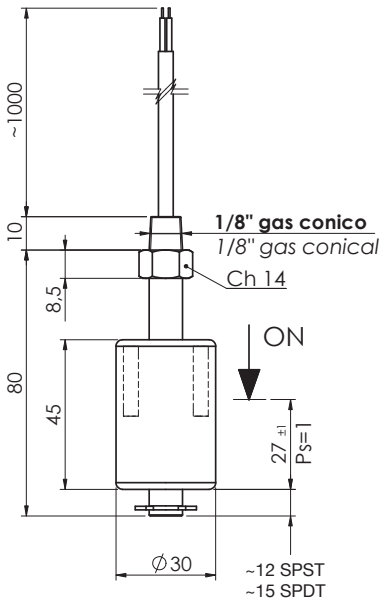

CODICE - *PART NUMBER*

BIANCO/WHITE — BIANCO/WHITE	MARRONE BROWN — NERO/BLACK, BLU/BLUE
P34070 - 100	P34070 - 500
Per passare da N.C. a N.A. è sufficiente capovolgere il galleggiante *The contact can be converted from N.C. to N.O. by rotating the float upside down*	Contatto SPDT - *SPDT Contact*

Il collegamento a terra deve essere garantito dal sistema di montaggio
Grounding must be fasten by assembling system

Per versioni personalizzate (lunghezza, temperatura > 100°C, ecc.) contattare Euroswitch.
Nel caso di connessioni non isolate devono essere prese le adeguate precauzioni per garantire la distanza minima di sicurezza tra i diversi morsetti.

For customized version (length, temperature > 100°C, etc.) please contact Euroswitch.
When using non-insulated connections, the necessary precautions must be taken to to ensure the minimum safety distance between the terminals.

Impiego	Oli minerali - Carburanti - Acqua
Fissaggio	1/8" gas conico
Stelo	Ottone
Galleggiante	Nylon espanso (per pressioni > di 1 bar si consiglia il galleggiante in NBR)
Seeger	Bronzo fosforoso
Connessione elettrica	1000 mm Sez. 0,5 mm2 PVC
Tipo contatto	Reed N.A./N.C. (SPDT)
Max potenza commut.	80 W - (50 W SPDT)
Max corrente commut.	1 A - (1 A SPDT)
Max tensione commut.	250 Vac (220 Vac SPDT)
Peso specif. liquido	> 0,75
Temp. di funzionamento	-20°C / +100°C
Peso	~ gr 85

Use	Mineral oils - Fuels - Water
Fixing	1/8" gas conical
Stem	Brass
Float	Foamed nylon (for pressure > 1 bar use NBR float execution)
Seeger	Phosphorous bronze
Electrical connection	1000 mm section 0,5 mm2 PVC
Type of contact	Reed N.O./N.C. (SPDT)
Max switch. capacity	80 W - (50 W SPDT)
Max switch. current	1 A - (1 A SPDT)
Max switch. voltage	250 Vac (220 Vac SPDT)
Fluid specific weight	> 0,75
Working temperature	-20°C / +100°C
Weight	~ gr 85

Per un corretto impiego vedere le note generali del catalogo Sensori di livello Euroswitch 20-03-1, pag. 10-16. *For a correct use please refer to "General Notes" in the Level sensors Euroswitch catalogue 20-03-1, p. 10-16.*
L'Azienda si riserva la facoltà di apportare modifiche tecniche ai prodotti o di cessarne la produzione senza obbligo di preavviso. *The Company reserves the right to modify the technical features of the products or halt production at any time without notice.*

SENSORE DI LIVELLO ELETTROMAGNETICO
ELECTROMAGNETIC LEVEL SENSOR

P35

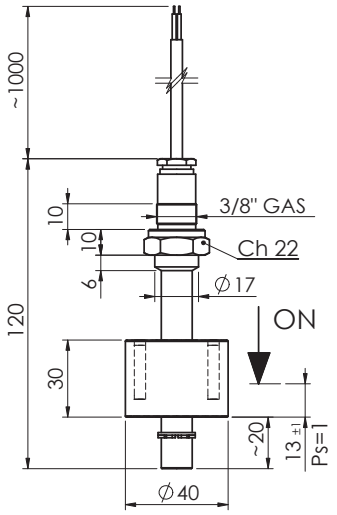

CODICE - *PART NUMBER*

BIANCO/WHITE — BIANCO/WHITE	MARRONE BROWN — NERO/BLACK, BLU/BLUE
P35085 - 100	P35085 - 500
Per passare da N.C. a N.A. è sufficiente capovolgere il galleggiante *The contact can be converted from N.C. to N.O. by rotating the float upside down*	Contatto SPDT - *SPDT Contact*

Il collegamento a terra deve essere garantito dal sistema di montaggio
Grounding must be fasten by assembling system

Per versioni personalizzate (lunghezza, temperatura > 100°C, ecc.) contattare Euroswitch.
Nel caso di connessioni non isolate devono essere prese le adeguate precauzioni per garantire la distanza minima di sicurezza tra i diversi morsetti.

For customized version (length, temperature > 100°C, etc.) please contact Euroswitch.
When using non-insulated connections, the necessary precautions must be taken to to ensure the minimum safety distance between the terminals.

Impiego	Oli minerali - Carburanti - Acqua
Fissaggio	3/8" gas
Stelo	Ottone
Galleggiante	NBR
Seeger	Bronzo fosforoso
Connessione elettrica	1000 mm sez. 0,5 mm2 PVC
Tipo contatto	Reed NA/NC (SPDT)
Max potenza commut.	80W - (50W SPDT)
Max corrente commut.	1 A - (1A SPDT)
Max tensione commut.	250 Vac- (220 Vac SPDT)
Peso specif. liquido	> 0,75
Temp. di funzionamento	-20°C / +100°C
Peso	~ gr 160

Use	Mineral oils - Fuels - Petrol - Water
Fixing	3/8" gas
Stem	Brass
Float	NBR
Seeger	Phosphorous bronze
Electrical connection	1000 mm section 0,5 mm2 PVC
Type of contact	Reed NO/NC (SPDT)
Max switch. capacity	80W - (50W SPDT)
Max switch. current	1 A - (1A SPDT)
Max switch. voltage	250 Vac - (220 Vac SPDT)
Fluid specific weight	> 0,75
Working temperature	-20°C / +100°C
Weight	~ gr 160

Per un corretto impiego vedere le note generali del catalogo Sensori di livello Euroswitch 20-03-1, pag. 10-16. *For a correct use please refer to "General Notes" in the Level sensors Euroswitch catalogue 20-03-1, p. 10-16.*
L'Azienda si riserva la facoltà di apportare modifiche tecniche ai prodotti o di cessarne la produzione senza obbligo di preavviso. *The Company reserves the right to modify the technical features of the products or halt production at any time without notice.*

P39

SENSORE DI LIVELLO ELETTROMAGNETICO
ELECTROMAGNETIC LEVEL SENSOR

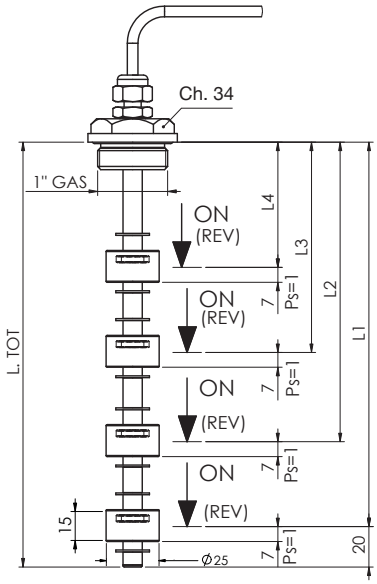

CODICE - *PART NUMBER*

C — L 1 mm / L 2 mm / L 3 mm / L 4 mm

P39 ● - L1 - L2 - L3 - L4

● = L. tot.

Per passare da N.C. a N.A. è sufficiente capovolgere il galleggiante
The contact can be converted from N.C. to N.O. by rotating the float upside down

Per versioni personalizzate (fissaggio, n° dei galleggianti, cablaggio, temperatura > 100°C, ecc.) contattare Euroswitch.
For customized version (fixing, nr. of floats, wiring, temperature > 100°C, etc.) please contact Euroswitch.

Impiego	Oli minerali - Carburanti - Acqua
Fissaggio	1" Gas in Alluminio Anodizzato
Stelo	Ottone
Galleggiante	NBR
Connessione elettrica	cavetto in PVC L = 1 mt.
Seeger	Bronzo fosforoso
O-Ring	NBR
Tipo contatto	Reed N.A./N.C. (SPDT)
Max potenza commut.	40 W
Max corrente commut.	1 A
Max tensione commut.	50 V
Peso specif. liquido	> 0,7
Tem. di funzionamento	-20°C / +100°C

Use	Mineral oils - Fuels - Water
Fixing	Aluminum Anodized 1" Gas
Stem	Brass
Float	NBR
Electrical connection	PVC wire L = 1 mt.
Seeger	Phosphorous bronze
O-Ring	NBR
Type of contact	Reed N.O./N.C. (SPDT)
Max switch. capacity	40 W
Max switch. current	1 A
Max switch. voltage	50 V
Fluid specific weight	> 0,7
Working temperature	-20°C / +100°C

Per un corretto impiego vedere le note generali del catalogo Sensori di livello Euroswitch 20-03-1, pag. 10-16. *For a correct use please refer to "General Notes" in the Level sensors Euroswitch catalogue 20-03-1, p. 10-16.*
L'Azienda si riserva la facoltà di apportare modifiche tecniche ai prodotti o di cessarne la produzione senza obbligo di preavviso. *The Company reserves the right to modify the technical features of the products or halt production at any time without notice.*

SENSORE DI LIVELLO ELETTROMAGNETICO
ELECTROMAGNETIC LEVEL SENSOR

P39D

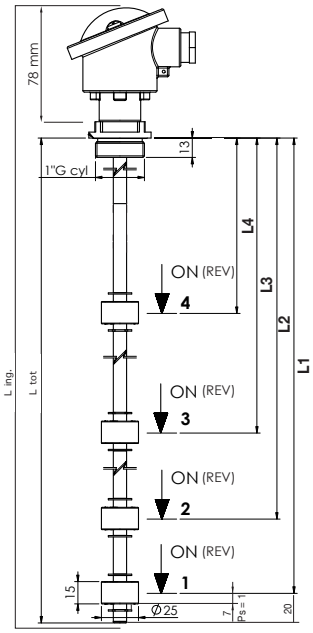

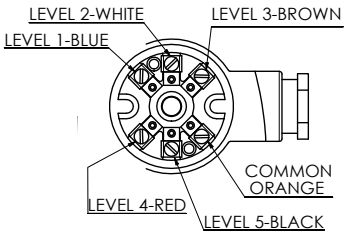

CODICE - *PART NUMBER*

C — L 1 mm / L 2 mm / L 3 mm / L 4 mm

P39D ● - L1 - L2 - L3 - L4

● = L. tot.

Per passare da N.C. a N.A. è sufficiente capovolgere il galleggiante
The contact can be converted from N.C. to N.O. by rotating the float upside down

Per versioni personalizzate (fissaggio, n° dei galleggianti, cablaggio, temperatura > 100°C, ecc.) contattare Euroswitch.
For customized version (fixing, nr. of floats, wiring, temperature > 100°C, etc.) please contact Euroswitch.

Impiego	Oli minerali - Carburanti - Acqua
Fissaggio	1" Gas in Alluminio Anodizzato
Stelo	Ottone
Galleggiante	NBR
Seeger	Bronzo fosforoso
O-Ring	NBR
Tipo contatto	Reed N.A./N.C. (SPDT)
Max potenza commut.	40 W
Max corrente commut.	1 A
Max tensione commut.	50 V
Peso specif. liquido	> 0,7
Tem. di funzionamento	-20°C / +100°C

Use	Mineral oils - Fuels - Water
Fixing	Aluminum Anodized 1" Gas
Stem	Brass
Float	NBR
Seeger	Phosphorous bronze
O-Ring	NBR
Type of contact	Reed N.O./N.C. (SPDT)
Max switch. capacity	40 W
Max switch. current	1 A
Max switch. voltage	50 V
Fluid specific weight	> 0,7
Working temperature	-20°C / +100°C

Per un corretto impiego vedere le note generali del catalogo Sensori di livello Euroswitch 20-03-1, pag. 10-16. *For a correct use please refer to "General Notes" in the Level sensors Euroswitch catalogue 20-03-1, p. 10-16.*
L'Azienda si riserva la facoltà di apportare modifiche tecniche ai prodotti o di cessarne la produzione senza obbligo di preavviso. *The Company reserves the right to modify the technical features of the products or halt production at any time without notice.*

P40

SENSORE DI LIVELLO ELETTROMAGNETICO
ELECTROMAGNETIC LEVEL SENSOR

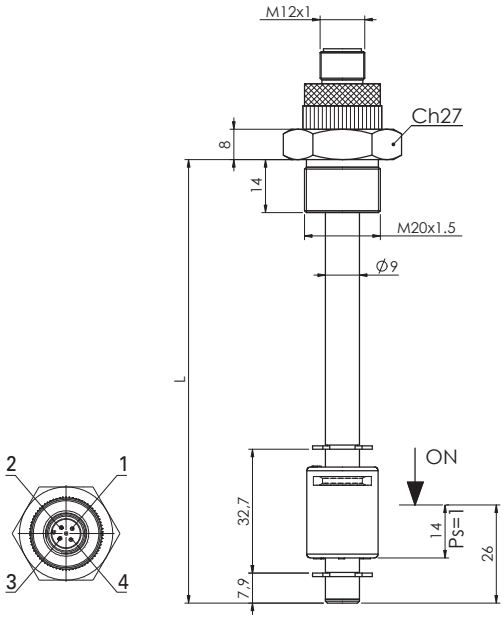

CODICE - *PART NUMBER*

1 — 2	1 C — 2 NC / 3 NO
P40 ● - 100	P40 ● - 500

● **Lunghezza** ***Length mm***
100 / 200 / 300 / 400 / 500

Per versioni personalizzate (uscita cablaggio, lunghezze diverse, materiali, ecc.) contattare Euroswitch.
For customized versions (output cable, different length, materials, etc.) please contact Euroswitch.

Impiego	Oli minerali - Gasolio - Benzina
	Acqua - detergenti
Fissaggio	M20x1,5 (altri a richiesta)
Stelo	Ottone
Galleggiante	NBR
Connettore	M12x1
Tipo di contatto	Reed N.A./N.C. (a richiesta SPDT)
Max potenza commut.	10 W - (3 W SPDT)
Max corrente commut.	0,5 A - (0,25 A SPDT)
Max tensione commut.	50 V
Peso specif. liquido	> 0,7
Temp. di funzionamento	-10°C / +100°C

Use	Mineral oils - Diesel fuel - Petrol
	Water - detergents-
Fixing	M20x1,5 (other on request)
Stem	Brass
Float	NBR
Connector	M12x1
Type of contact	Reed N.O./N.C. (on request SPDT)
Max switch. capacity	10 W - (3 W SPDT)
Max switch. current	0,5 A - (0,25 A SPDT)
Max switch. voltage	50 V
Specific liquid weight	> 0,7
Working temperature	-10°C / +100°C

Per un corretto impiego vedere le note generali del catalogo Sensori di livello Euroswitch 20-03-1, pag. 10-16. *For a correct use please refer to "General Notes" in the Level sensors Euroswitch catalogue 20-03-1, p. 10-16.*
L'Azienda si riserva la facoltà di apportare modifiche tecniche ai prodotti o di cessarne la produzione senza obbligo di preavviso. *The Company reserves the right to modify the technical features of the products or halt production at any time without notice.*

SENSORE DI LIVELLO ELETTROMAGNETICO
ELECTROMAGNETIC LEVEL SENSOR

PG30

A richiesta disponibile la versione certificata ATEX
Version ATEX available on request

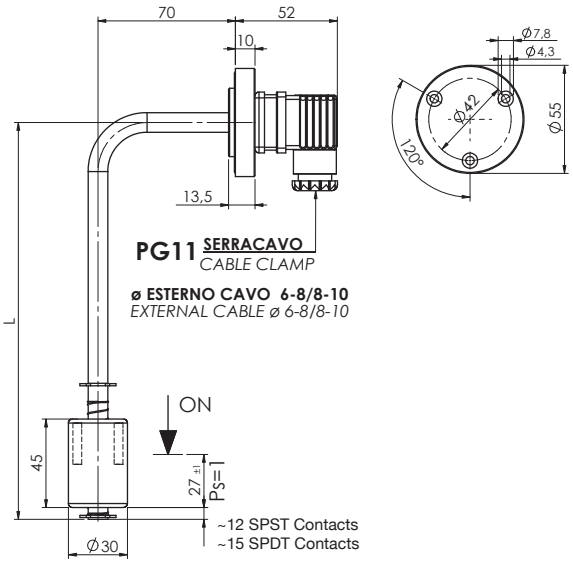

CODICE - *PART NUMBER*

Lunghezza *Lenght* mm	1 — 2	3 C — 2 NC / 1 NO
103	PG30103 - 100	PG30103 - 500
200	PG30200 - 100	PG30200 - 500
250	PG30250 - 100	PG30250 - 500
300	PG30300 - 100	PG30300 - 500
350	PG30350 - 100	PG30350 - 500

Per passare da N.C. a N.A. è sufficiente capovolgere il galleggiante *The contact can be converted from N.C. to N.O. by rotating the float upside down*	Contatto SPDT - *SPDT Contact*

Per versioni personalizzate (lunghezza, temperatura > 100°C, ecc.) contattare i nostri Uffici Commerciali.
For customized version (length, temperature > 100°C, etc.) please contact our Customer Service.

Impiego	Oli minerali - Carburanti
Montaggio	Laterale
Fissaggio	Flangia in Alluminio 3 fori
Stelo	Ottone
Galleggiante	Nylon espanso (per pressioni > di 1 bar si consiglia il galleggiante in NBR)
Seeger	Bronzo fosforoso
O-Ring	NBR
Tipo contatto	Reed N.A./ N.C. (SPDT)
Max potenza commut.	80 W - (50 W SPDT)
Max corrente commut.	1 A - (1 A SPDT)
Max tensione commut.	250 Vac - (220 Vac SPDT)
Grado di protezione	IP65
con connettore a norme UNI EN 175301-803 (DIN43650)	
Peso specif. liquido	> 0,75
Temp. di funzionamento	-20°C / +100°C
Peso	~ 180 gr

Use	Mineral oils - Fuels
Mounting	Lateral
Fixing	3 Holes Aluminum flange
Stem	Brass
Float	Foamed nylon (for pressure > 1 bar use NBR float)
Seeger	Phosphorous bronze
O-Ring	NBR
Type of contact	Reed N.O./N.C. (SPDT)
Max switch. capacity	80 W - (50 W SPDT)
Max switch. current	1 A - (1 A SPDT)
Max switch. voltage	250 Vac - (220 Vac SPDT)
Protection degree	IP65
with connector according to UNI EN 175301-803 (DIN43650)	
Fluid specific weight	> 0,75
Working temperature	-20°C / +100°C
Weight	~ 180 gr

Per un corretto impiego vedere le note generali del catalogo Sensori di livello Euroswitch 20-03-1, pag. 10-16. *For a correct use please refer to "General Notes" in the Level sensors Euroswitch catalogue 20-03-1, p. 10-16.*
L'Azienda si riserva la facoltà di apportare modifiche tecniche ai prodotti o di cessarne la produzione senza obbligo di preavviso. *The Company reserves the right to modify the technical features of the products or halt production at any time without notice.*

PK

SENSORE DI LIVELLO ELETTROMAGNETICO MODULARE COMPONIBILE
MODULAR COMPONIBLE ELECTROMAGNETIC LEVEL SENSOR

PK30

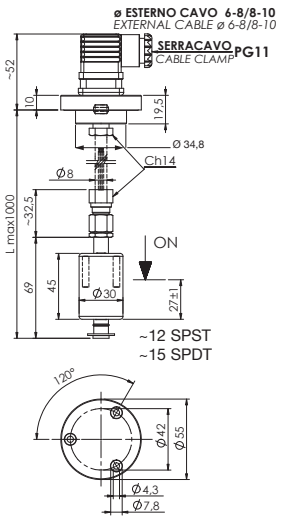

PK31

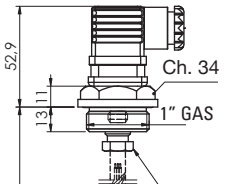

PK32

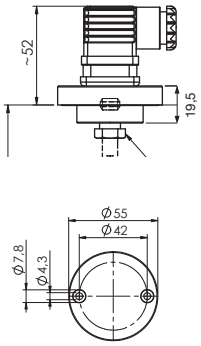

PK32P

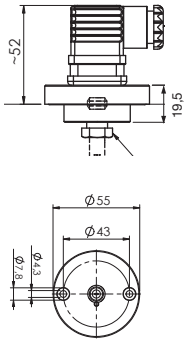

CODICE - *PART NUMBER*

Flangia - *Flange*	1 — 2	ARANCIONE ORANGE 3 C — 2 NC MARRONE/BROWN, 1 NO BIANCO/WHITE
3 fori - 3 holes	PK30082 - 100	PK30082 - 500
1" Gas	PK31082 - 100	PK31082 - 500
2 fori - 2 holes	PK32082 - 100	PK32082 - 500

Per passare da N.C. a N.A. è sufficiente capovolgere il galleggiante *The contact can be converted from N.C. to N.O. by rotating the float upside down*	Contatto SPDT - *SPDT Contact*

Il sensore PK è componibile unendo le due parti con tubo in ottone diametro 8 x 6 mm, tramite gli opportuni raccordi ad ogiva in dotazione. Il tubo è a cura del cliente. Il collegamento a terra deve essere garantito dal sistema di montaggio
PK level sensor can be built by the customer connecting the two parts of the semsor with a brass tube 8 x 6 mm diameter, using the olive fittings provided. The tube must be provided by the customer. Grounding must be fasten by assembling system

Per versioni personalizzate (temperatura > 100°C, ecc.) contattare i nostri Uffici Commerciali.
For customized version (temperature > 100°C, etc.) please contact our Customer Service.

Impiego	Oli minerali - Carburanti - Acqua
Fissaggio	PK 30 Flangia in Alluminio 3 fori
	PK 31 Filettatura 1" gas in Alluminio
	PK 32 Flangia in Alluminio 2 fori
Galleggiante	Nylon espanso (per pressioni > di 1 bar si consiglia il galleggiante in NBR)
Seeger	Bronzo fosforoso
Tipo contatto	Reed N.A./N.C. (SPDT)
Max potenza commut.	80 W - (50 W SPDT)
Max corrente commut.	1 A - (1 A SPDT)
Max tensione commut.	250 Vac - (220 Vac SPDT)
Grado di protezione	IP65
con connettore a norme UNI EN 175301-803 (DIN43650)	
Peso specif. liquido	> 0,75
Temp. di funzionamento	-20°C / +100°C
Peso	~ 220 gr

Use	Mineral oils - Fuels - Water
Fixing	PK 30 3 holes Aluminum flange
	PK 31 1" gas Aluminum thread
	PK 32 2 holes Aluminum flange
Float	Foamed nylon (for pressure > 1 bar use NBR float)
Seeger	Phosphorous bronze
Type of contact	Reed N.O./N.C. (SPDT)
Max switch. capacity	80 W - (50 W SPDT)
Max switch. current	1 A - (1 A SPDT)
Max switch. voltage	250 Vac - (220 Vac SPDT)
Protection degree	IP65
with connector according to UNI EN 175301-803 (DIN43650)	
Fluid specific weight	> 0,75
Working temperature	-20°C / +100°C
Weight	~ 220 gr

Per un corretto impiego vedere le note generali del catalogo Sensori di livello Euroswitch 20-03-1, pag. 10-16. *For a correct use please refer to "General Notes" in the Level sensors Euroswitch catalogue 20-03-1, p. 10-16.*
L'Azienda si riserva la facoltà di apportare modifiche tecniche ai prodotti o di cessarne la produzione senza obbligo di preavviso. *The Company reserves the right to modify the technical features of the products or halt production at any time without notice.*

SENSORE ELETTROMAGNETICO MODULARE COMPONIBILE CON TERMOSTATO
MODULAR COMPONIBLE ELECTROMAGNETIC SENSOR WITH THERMOSTAT

PKT

PKT30

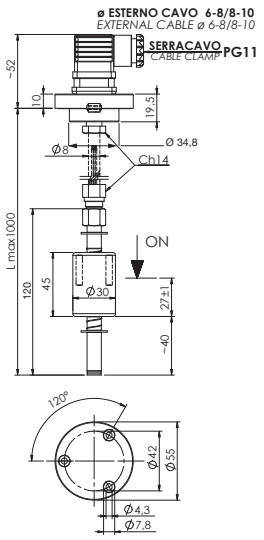

PKT31

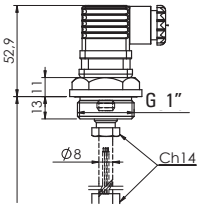

PKT32

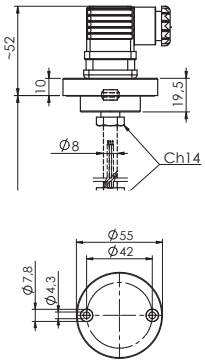

Flangia - *Flange*	**CODICE** - *PART NUMBER*
	3 C ARANCIONE / ORANGE — 2 LIVELLO BIANCO / WHITE — 1 TERMOSTATO MARRONE / BROWN
3 fori - 3 holes	PKT300120 - ABB
1" Gas	PKT310120 - ABB
2 fori - 2 holes	PKT320120 - ABB

A = contatto elettrico del termostato *Thermostat electric contact* 1 = N.O. 2 = N.C.

BB = Temperatura in °C del termostato *Thermostat temperature in °C* 40/50/60/70/80°C

Per passare da N.C. a N.A. è sufficiente capovolgere il galleggiante
The contact can be converted from N.C. to N.O. by rotating the float upside down

Il sensore PK è componibile unendo le due parti con tubo in ottone diametro 8 x 6 mm, tramite gli opportuni raccordi ad ogiva in dotazione. Il tubo è a cura del cliente. Il collegamento a terra deve essere garantito dal sistema di montaggio
PK level sensor can be built by the customer connecting the two parts of the semsor with a brass tube 8 x 6 mm diameter, using the olive fittings provided. The tube must be provided by the customer. Grounding must be fasten by assembling system

Per versioni personalizzate (temperatura > 100°C, ecc.) contattare i nostri Uffici Commerciali.
For customized version (temperature > 100°C, etc.) please contact our Customer Service.

Impiego	Oli minerali - Carburanti - Acqua
Fissaggio	Alluminio anodizzato
Galleggiante	Nylon espanso (per pressioni > di 1 bar si consiglia il galleggiante in NBR)
Seeger	Bronzo fosforoso
Tipo contatto	Reed N.A./N.C. (SPDT) - Termostato
Max potenza commut.	80 W - (50 W SPDT)
Max corrente commut.	1 A - (1 A SPDT)
Max tensione commut.	250 Vac - (220 Vac SPDT)
Grado di protezione	IP65
con connettore a norme UNI EN 175301-803 (DIN43650)	
Peso specif. liquido	> 0,75
Temp. di funzionamento	-20°C / +100°C
Peso	~ 220gr

Use	Mineral oils - Fuels - Water
Fixing	Anodized Aluminum
Float	Foamed nylon (for pressure > 1 bar use NBR float)
Seeger	Phosphorous bronze
Type of contact	Reed N.O./N.C. (SPDT) - Thermostat
Max switch. capacity	80 W - (50 W SPDT)
Max switch. current	1 A - (1 A SPDT)
Max switch. voltage	250 Vac - (220 Vac SPDT)
Protection degree	IP65
with connector according to UNI EN 175301-803 (DIN43650)	
Fluid specific weight	> 0,75
Working temperature	-20°C / +100°C
Weight	~ 220 gr

Per un corretto impiego vedere le note generali del catalogo Sensori di livello Euroswitch 20-03-1, pag. 10-16. *For a correct use please refer to "General Notes" in the Level sensors Euroswitch catalogue 20-03-1, p. 10-16.*
L'Azienda si riserva la facoltà di apportare modifiche tecniche ai prodotti o di cessarne la produzione senza obbligo di preavviso. *The Company reserves the right to modify the technical features of the products or halt production at any time without notice.*

PN

SENSORE DI LIVELLO ELETTROMAGNETICO CON NTC
ELECTROMAGNETIC LEVEL SENSOR WITH NTC

PN30

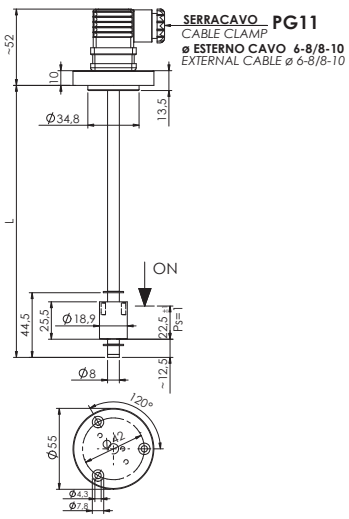

PN31

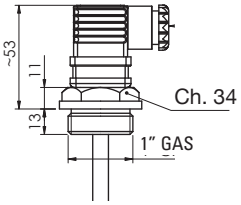

PN32

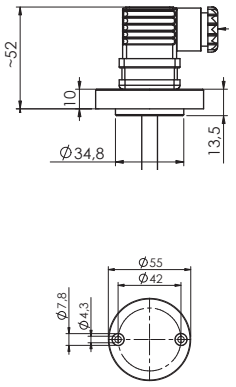

PN32P

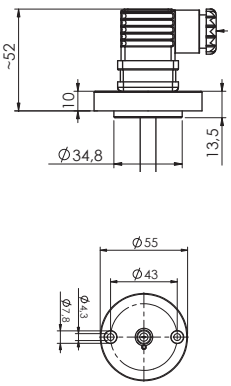

CODICE - *PART NUMBER*

3 COMUNE — 2 LIVELLO (BIANCO/WHITE) / 3 NTC

senza liquido - temperatura ambiente *wuthout liquid - ambient temperature*

PN3 ▲ ● - NTC

▲ **Fissaggio**	***Fixing***
0 Flangia 3 fori	*3 holes flange*
1 Attacco 1" GAS	*1" G Thread*
2 Flangia 2 fori Ø 42 mm	*2 holes flange Ø 42 mm*
2P Flangia 2 fori Ø 43 mm	*2 holes flange Ø 43 mm*

● **Lunghezza** ***Length mm***

In multipli di 50 mm
Multiple of 50 mm

150 - 200 - 250 - 300 mm

NTC = Ohm value of sensor

Per versioni personalizzate (lunghezza, temp. > 100°C, tensione > 50 V, ecc.) contattare i nostri Uffici Commerciali.
For customized version (length, temp. > 100°C, voltage > 50 V, etc.) please contact our Customer Service.

Impiego	Oli minerali - Carburanti - Acqua
Fissaggio	Alluminio Anodizzato
Stelo	Alluminio anticorodal
Galleggiante	Nylon espanso (per pressioni > di 1 bar si consiglia il galleggiante in NBR)
Seeger	Bronzo fosforoso
Tipo contatto	Reed N.A. / N.C. - NTC
Max potenza commut. del reed	20 W
Max corrente commut. del reed	1 A
Max tensione commut. del reed	< 50 Vac
Grado di protezione	IP65
con connettore a norme UNI EN 175301-803 (DIN43650)	
Peso specif. liquido	> 0,75
Temp. di funzionamento	-20°C / +100°C
Sensore NTC	a richiesta

Use	Mineral oils - Fuels - Water
Connection	Anodized Aluminum
Stem	Alluminum anticorodal
Float	Foamed nylon (for pressure > 1 bar use NBR float)
Seeger	Phosphorous bronze
Type of contact	Reed N.O. / N.C. - NTC
Max reed switch. capacity	20 W
Max reed switch. current	1 A
Max reed switch. voltage	<50 Vac
Protection degree	IP65
with connector according to UNI EN 175301-803 (DIN43650)	
Fluid specific weight	> 0,75
Working temperature	-20°C / +100°C
NTC Sensor	on request

Per un corretto impiego vedere le note generali del catalogo Sensori di livello Euroswitch 20-03-1, pag. 10-16. *For a correct use please refer to "General Notes" in the Level sensors Euroswitch catalogue 20-03-1, p. 10-16.*
L'Azienda si riserva la facoltà di apportare modifiche tecniche ai prodotti o di cessarne la produzione senza obbligo di preavviso. *The Company reserves the right to modify the technical features of the products or halt production at any time without notice.*

SENSORE DI LIVELLO ELETTROMAGNETICO CON TERMOSTATO
ELECTROMAGNETIC LEVEL SENSOR WITH THERMOSTAT

PT

PT30

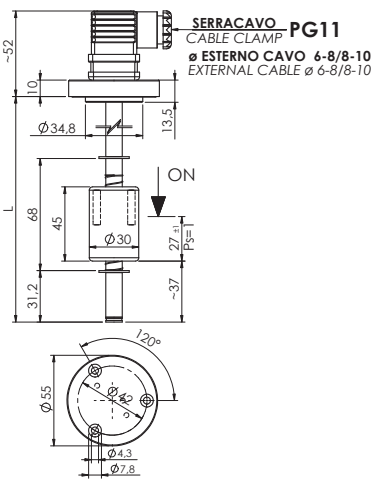

PT31

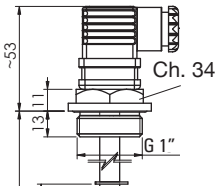

PT32

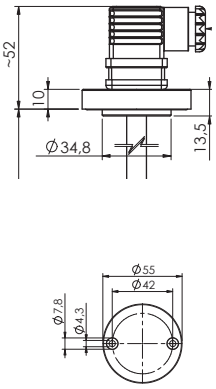

PT32P

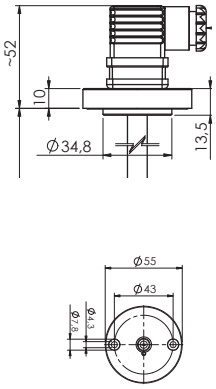

CODICE - *PART NUMBER*

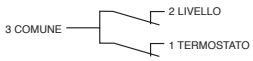

PT3 ▲ ● - ABB

▲ **Fissaggio**	***Fixing***
0 Flangia 3 fori	*3 holes flange*
1 Attacco 1" GAS	*1" G Thread*
2 Flangia 2 fori Ø 42 mm	*2 holes flange Ø 42 mm*
2P Flangia 2 fori Ø 43 mm	*2 holes flange Ø 43 mm*

● **Lunghezza** ***Length mm***

In multipli di 50 mm
Multiple of 50 mm

150 - 200 - 250 - 300 - 350
400 - 450 - 500 mm

A = contatto elettrico del termostato *Thermostat electric contact* 1 = N.O. 2 = N.C.

BB = Temperatura in °C del termostato *Thermostat temperature in °C* 40/50/60/70/80°C

Per passare da N.C. a N.A. è sufficiente capovolgere il galleggiante
The contact can be converted from N.C. to N.O. by rotating the float upside down

Per versioni personalizzate (lunghezza, temperatura > 100°C, ecc.) contattare i nostri Uffici Commerciali.
For customized version (length, temperature > 100°C, etc.) please contact our Customer Service.

Impiego	Oli minerali - Carburanti - Acqua
Fissaggio	Alluminio Anodizzato
Stelo	Ottone
Galleggiante	Nylon espanso (per pressioni > di 1 bar si consiglia il galleggiante in NBR)
Seeger	Bronzo fosforoso
O-Ring	NBR
Tipo contatto	Reed N.A./N.C. - Termostato
Max potenza commut.	80 W
Max corrente commut.	1 A
Max tensione commut.	250 Vac
Grado di protezione	IP65
con connettore a norme UNI EN 175301-803 (DIN43650)	
Peso specif. liquido	> 0,75
Temp. di funzionamento	-20°C / +100°C

Use	Mineral oils - Fuels - Water
Fixing	Anodizrd Aluminum
Stem	Brass
Float	Foamed nylon (for pressure > 1 bar use NBR float)
Seeger	Phosphorous bronze
O-Ring	NBR
Type of contact	Reed N.A./N.C. - Thermostat
Max switch. capacity	80 W
Max switch. current	1 A
Max switch. voltage	250 Vac
Protection degree	IP65
with connector according to UNI EN 175301-803 (DIN43650)	
Fluid specific weight	> 0,75
Working temperature	-20°C / +100°C

Per un corretto impiego vedere le note generali del catalogo Sensori di livello Euroswitch 20-03-1, pag. 10-16. *For a correct use please refer to "General Notes" in the Level sensors Euroswitch catalogue 20-03-1, p. 10-16.*
L'Azienda si riserva la facoltà di apportare modifiche tecniche ai prodotti o di cessarne la produzione senza obbligo di preavviso. *The Company reserves the right to modify the technical features of the products or halt production at any time without notice.*

IMM

SENSORE DI LIVELLO ELETTROMAGNETICO MODULARE
MODULAR ELECTROMAGNETIC LEVEL SENSOR

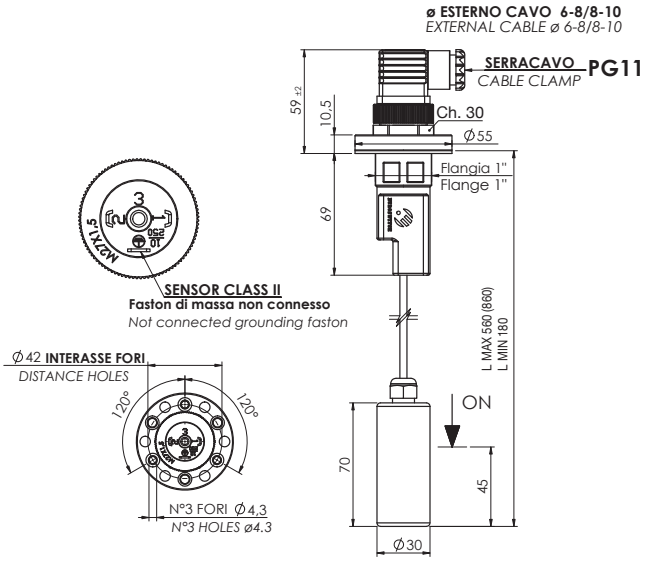

CODICE - *PART NUMBER*

Lunghezza /*Lenght* mm	1 — 2	3 C — 2 NC / 1 NO
L = 560	IMM500 - 100	IMM500 - 500
L = 860	IMM860 - 100	IMM860 - 500

Sensore di livello modulare nel quale il punto di intervento è personalizzabile, da un minimo di circa 180mm sino ad un massimo di 560mm (860mm), semplicemente tagliando lo stelo alla lunghezza desiderata e fissandolo al galleggiante tramite l'apposito raccordo ad espansione. Il sensore integra inoltre, in un unico codice, le seguenti opzioni per il fissaggio; Flangia a 2, 3 oppure 6 fori, ed attacco filettato da 1". Può essere utilizzato anche in fluidi inquinati da particelle ferrose in quanto il magnete è nella parte superiore del sensore e quindi non entra in contatto con il fluido da controllare.

Modular level sensor with adjustable indication level from minimum 180mm up to 560mm (860mm). The intervention point can be adjusted just by cutting the rod off to the required length and securing it with the push in fitting system. Can be fixed using flange with 2,3 or 6 holes and also with thread 1". Can also be used in fluids with ferrous particles because the magnet is at the top of the sensor and does not come into contact with the liquid.

Impiego	Oli minerali - Carburanti
Fissaggio	Flangia in Nylon 2 - 3 - 6 fori
	Attacco filettato G 1"
Stelo	Acciaio inox aisi 316L
Galleggiante	NBR
Guarnizione	Viton
Tipo contatto	Reed SPST/SPDT
Max potenza commut.	80 W - (50W SPDT)
Max corrente commut.	1 A
Max tensione commut.	250 Vac - (220 Vac SPDT) 24 Vdc (24W 1A) 110 Vdc (50W 0,45A)
Grado di protezione	IP65
con connettore a norme UNI EN 175301-803 (DIN43650)	
Peso specif. liquido	> 0,85 con L max
Temp. di funzionamento	-15°C/+100°C
Peso	~ gr 145

Use	Mineral oils - Fuels
Fixing	2 - 3 - 6 holes Nylon flange
	G 1" thread
Stem	Stainless steel aisi 316L
Float	NBR
Gasket	Viton
Type of contact	Reed SPST/SPDT
Max switch. capacity	80 W - (50W SPDT)
Max switch. current	1 A
Max switch. voltage	250 Vac - (220 Vac SPDT) 24 Vdc (24W 1A) 110 Vdc (50W 0,45A)
Protection degree	IP65
with connector according to UNI EN 175301-803 (DIN43650)	
Fluid specific weight	> 0,85 with L max
Working temperature	-15°C/+100°C
Weight	~ gr 145

Per un corretto impiego vedere le note generali del catalogo Sensori di livello Euroswitch 20-03-1, pag. 10-16. *For a correct use please refer to "General Notes" in the Level sensors Euroswitch catalogue 20-03-1, p. 10-16.*

L'Azienda si riserva la facoltà di apportare modifiche tecniche ai prodotti o di cessarne la produzione senza obbligo di preavviso. *The Company reserves the right to modify the technical features of the products or halt production at any time without notice.*

SENSORE DI LIVELLO ELETTROMAGNETICO MODULARE COMPONIBILE
MODULAR COMPONIBLE ELECTROMAGNETIC LEVEL SENSOR

IMK

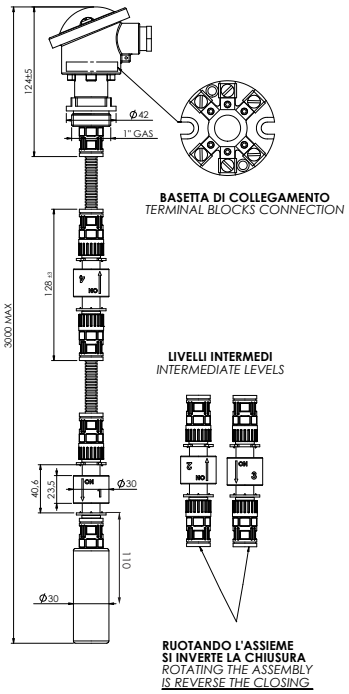

CODICE - *PART NUMBER*

n° di interventi *n° of switches*	1 — 2
1	IMK021 - 101
2	IMK021 - 102 (max. 2 mt.)
3	IMK021 - 103
4	IMK021 - 104
5	IMK021 - 105

* Per passare da N.C. a N.A. è sufficiente capovolgere il galleggiante ad eccezione del livello minimo
** The contact can be converted from N.C. to N.O. by rotating the float upside down excluding minimum level*

Questo sistema permette di realizzare in brevissimo tempo un sensore magnetico a più livelli (da 1 a 5) semplicemente collegando in successione, tramite un tubo flessibile, dei moduli dotati di raccordi ad attacco rapido. Tutta l'operazione viene eseguita manualmente con il solo taglio del tubo flessibile alle lunghezze desiderate. La flessibilità del sistema permette inoltre di immagazzinare in uno spazio ridotto sensori lunghi anche vari metri.

This system can be used to make up a multi level (1-5) magnetic sensor very qickly merely by connetting the modules in succession with a push-in fitting using a hose pipe. The entire operation can be done by hand to the desired lenght. With this extremely flexible tube system long sensors can be stored in a reduced space.

Contattare Euroswitch per maggiori informazioni sulle versioni disponibili.
Please contact Euroswitch for further information on the versions available.

Impiego	Oli minerali - Carburanti
Stelo	Nylon
Fissaggio	Flangia in Al 1" gas
Tubo Flessibile corrugato	Nylon
Galleggiante	NBR
Grado di protezione	IP65
Peso specifico min liquido	> 0,6
Seeger	Nylon
Raccordi	Nylon
Connessione elettrica	Basetta DINB con custodia
Tipo di contatto	Reed
Contrappeso	AISI 303 - h 80
Max potenza commut.	12 W/VA
Max corrente commut.	1A
Max tensione commut.	< 50
Temperatura di funz.	-10/+80°C

Use	Mineral oils - Fuel
Stem	Nylon
Fixing	1" gas Al flange
Corrugated flexible tube	Nylon
Float	NBR
Protection degree	IP65
Fluid specific weight	> 0,6
Seeger	Nylon
Connection	Nylon
Electrical connect	Terminal blocks DINB
Type of contact	Reed
Counterweight	AISI 303 - h 80
Max switch. capacity	12 W/VA
Max switch. current	1A
Max switch. voltage	< 50
Working temperature	-10/+80°C

Per un corretto impiego vedere le note generali del catalogo Sensori di livello Euroswitch 20-03-1, pag. 10-16. *For a correct use please refer to "General Notes" in the Level sensors Euroswitch catalogue 20-03-1, p. 10-16.*
L'Azienda si riserva la facoltà di apportare modifiche tecniche ai prodotti o di cessarne la produzione senza obbligo di preavviso. *The Company reserves the right to modify the technical features of the products or halt production at any time without notice.*

IMK2

SENSORE DI LIVELLO MODULARE ELETTROMAGNETICO
MODULAR ELECTROMAGNETIC LEVEL SENSOR

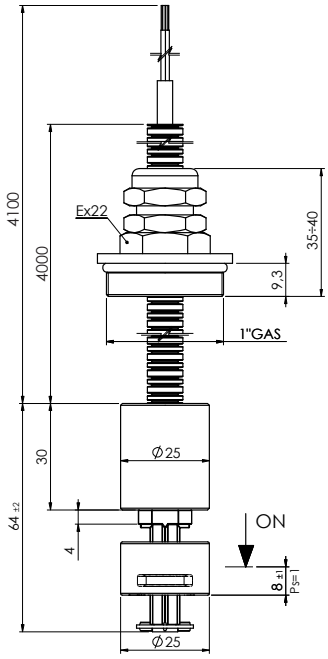

CODICE - *PART NUMBER*

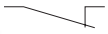	ORANGE OR BLACK — NC WHITE OR BLUE / NO BROWN
IMK221 - 100	

Per passare da N.C. a N.A. è sufficiente capovolgere il galleggiante *The contact can be converted from N.C. to N.O. by rotating the float upside down*	Contatto SPDT - *SPDT Contact*

Il collegamento a terra deve essere garantito dal sistema di montaggio
Grounding must be fasten by assembling system

Questo sistema permette di poter modificare il punto di intervento fino a 4 mt di altezza semplicemente, facendo scorrere il tubo corrugato all'interno del raccordo per poi bloccarlo mediante pressa tubo.
Per garantire la posizione verticale del modulo galleggiante all'interno del serbatoio vi è un contrappeso. Si consiglia l'utilizzo per applicazioni statiche (non in movimento)

This system is used to change the tripping point up to a height of 4 m, by just sliding the corrugated pipe inside the fitting and lock it in position using the pipe clamp.
A counterweight inside the tank holds the floating unit in the vertical position.
Recommended for use in static, not dynamic, applications.

Nel caso di connessioni non isolate devono essere prese le adeguate precauzioni per garantire la distanza minima di sicurezza tra i diversi morsetti.
Per versioni personalizzate (materiali, tipo di cablaggio, temperatura > 100°C, tensione > 50V, ecc.) contattare nostro Ufficio Commerciale

When using non-insulated connections, the necessary precautions must be taken to to ensure the minimum safety distance between the terminals
For customized version (material, type of cable, temperature > 100°C, voltage > 50V, etc.) please contact our Customer Service

Impiego	Oli minerali - Gasolio - Benzina
Stelo	Nylon
Fissaggio	G 1" ottone
Tubo Flessibile corrugato	L=4mt PVC
Galleggiante	NBR
Peso specif. liquido	> 0,7
Dado	Nylon
Connessione elettrica	2 x 0,2 mm²
Tipo contatto	Reed N.A./N.C. (SPDT)
Contrappeso	Ottone
O-Ring	NBR
Max potenza commut.	40 W - (3 W SPDT)
Max corrente commut.	1 A - (0,25 A SPDT)
Max tensione commut.	50 V
Temp. di funzionamento	-10°C / +100°C

Use	Mineral Oils - Diesel fuel - Petrol
Stem	Nylon
Fixing	G 1" brass
Corrugated flexible tube	L=4mt PVC
Float	NBR
Fluid specific weight	> 0,7
Nut	Nylon
Electrical connect	2 x 0,2 mm²
Type of contact	Reed N.O./ N.C. (SPDT)
Counterweight	Brass
O-Ring	NBR
Max switch. capacity	40 W - (3 W SPDT)
Max switch. current	1 A - (0,25 A SPDT)
Max switch. voltage	50 V
Working temperature	-10°C / +100°C

Per un corretto impiego vedere le note generali del catalogo Sensori di livello Euroswitch 20-03-1, pag. 10-16. *For a correct use please refer to "General Notes" in the Level sensors Euroswitch catalogue 20-03-1, p. 10-16.*
L'Azienda si riserva la facoltà di apportare modifiche tecniche ai prodotti o di cessarne la produzione senza obbligo di preavviso. *The Company reserves the right to modify the technical features of the products or halt production at any time without notice.*

SENSORE DI LIVELLO ELETTROMAGNETICO
ELECTROMAGNETIC LEVEL SENSOR

IMP

A richiesta disponibile la versione certificata ATEX
ATEX version available on request

A richiesta disponibile la versione per alta temperatura
High Temperature version available on request

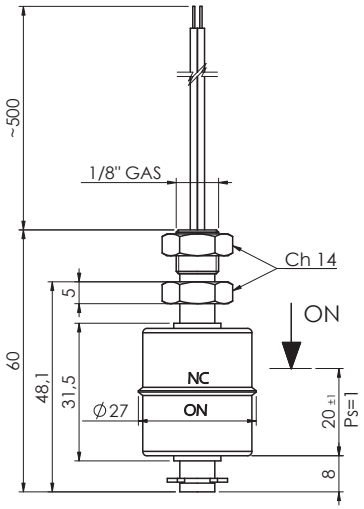

CODICE - *PART NUMBER*

1 — 2	C NERO/BLACK — NC BLU/BLUE / NO MARRONE/BROWN
IMP060 - 100	IMP060 - 500

Per passare da N.C. a N.A. è sufficiente capovolgere il galleggiante *The contact can be converted from N.C. to N.O. by rotating the float upside down*	Contatto SPDT - *SPDT Contact*

Il collegamento a terra deve essere garantito dal sistema di montaggio
Grounding must be fasten by assembling system

Per versioni personalizzate (tipo di cablaggio, temperatura > 100°C, ecc.) contattare i nostri Uffici Commerciali.
Nel caso di connessioni non isolate devono essere prese le adeguate precauzioni per garantire la distanza minima di sicurezza tra i diversi morsetti.

For customized version (type of cable, temperature > 100°C, etc.) please contact our Customer Service.
When using non-insulated connections, the necessary precautions must be taken to ensure the minimum safety distance between the terminals.

Impiego	Acqua - Olio - Acidi - Carburanti
	(Fluidi alimentari a richiesta)
Fissaggio	1/8" gas
Stelo	Inox aisi 304
Galleggiante	Inox aisi 316
Dado	Inox aisi 304
Seeger	Inox aisi 316
Uscita cablaggio	500 mm (Altre a richiesta)
Tipo contatto	Reed N.A./N.C. (SPDT)
Max potenza commut.	40W - (3W SPDT)
Max corrente commut.	1A - (0,25A SPDT)
Max tensione commut.	250 Vac - (50V SPDT)
Peso specif. liquido	> 0,8
Temp. di funzionamento	-20°C / +100°C (HT -20°C / +200°C)
Peso	~ 35 gr

Use	Water - Oil - Acids - Fuels
	(Alimentary liquids on request)
Fixing	1/8" gas
Stem	Stainless steel aisi 304
Float	Stainless steel aisi 316
Nut	Stainless steel aisi 304
Seeger	Stainless steel aisi 316
Wiring output	500 mm (Others on request)
Type of contact	Reed N.O./N.C. (SPDT)
Max switch. capacity	40W - (3W SPDT)
Max switch. current	1A - (0,25A SPDT)
Max switch. voltage	250 Vac - (50V SPDT)
Fluid specific weight	> 0,8
Working temperature	-20°C / +100°C(HT -20°C / +200°C)
Weight	~ 35 gr

Per un corretto impiego vedere le note generali del catalogo Sensori di livello Euroswitch 20-03-1, pag. 10-16. *For a correct use please refer to "General Notes" in the Level sensors Euroswitch catalogue 20-03-1, p. 10-16.*
L'Azienda si riserva la facoltà di apportare modifiche tecniche ai prodotti o di cessarne la produzione senza obbligo di preavviso. *The Company reserves the right to modify the technical features of the products or halt production at any time without notice.*

IMx

SENSORE DI LIVELLO ELETTROMAGNETICO
ELECTROMAGNETIC LEVEL SENSOR

A richiesta disponibile la versione certificata ATEX
ATEX version available on request

A richiesta disponibile la versione per alta temperatura
High Temperature version available on request

IMG

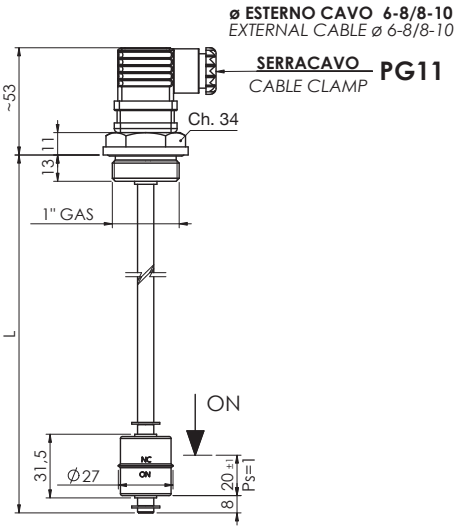

IMF

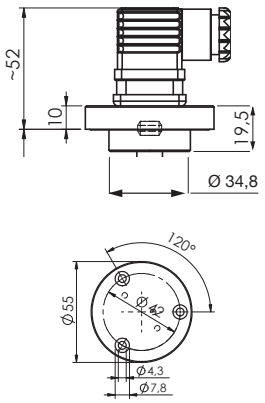

IMFP

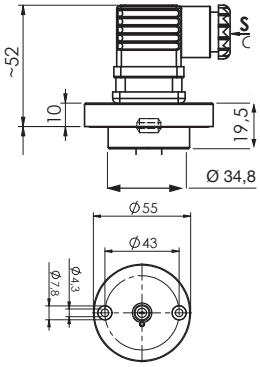

CODICE - *PART NUMBER*

1 — 2	3 C — 2 NC / 1 NO
IM ▲ ● - 100	IM ▲ ● - 500

▲ **Fissaggio**	***Fixing***
F Flangia 3 fori	*3 holes flange*
G Attacco 1" GAS	*1" G Thread*
FP Flangia 2 fori Ø 43 mm	*2 holes flange Ø 43 mm*

● **Lunghezza** ***Length mm***	
100	350
150	400
200	450
250	500
300	

Per passare da N.C. a N.A. è sufficiente capovolgere il galleggiante
The contact can be converted from N.C. to N.O. by rotating the float upside down

Per versioni personalizzate (lunghezze diverse, temperatura > 100°C, ecc.) contattare Euroswitch.
For customized version (different length, temperature > 100°C, etc.) please contact Euroswitch.

Impiego	Acqua - Olio - Acidi - Carburanti
	(Fluidi alimentari a richiesta)
Fissaggio	AISI 304 (316 a richiesta)
Stelo	Inox aisi 304 (316 a richiesta)
Galleggiante	Inox aisi 316
Seeger	Inox aisi 316
O-Ring	NBR
Tipo contatto	Reed N.A./N.C. (SPDT)
Max potenza commut.	40 W - (3W SPDT)
Max corrente commut.	1A - (0,25A SPDT)
Max tensione commut.	< 250 Vac - (50V SPDT)
Grado di protezione	IP65
con connettore a norme UNI EN 175301-803 (DIN43650)	
Peso specif. liquido	> 0,8
Temp. di funzionamento	-20°C / +100°C (HT -20°C / +200°C)
Peso	~ 220 gr (L=100 mm)

Use	Water - Oil - Acids - Fuels
	(Alimentary liquids on request)
Fixing	AISI 304 (316 on request)
Stem	Stainless steel aisi 304 (316 on request)
Float	Stainless steel aisi 316
Seeger	Stainless steel aisi 316
O-Ring	NBR
Type of contact	Reed N.O./N.C. (SPDT)
Max switch. capacity	40 W - (3W SPDT)
Max switch. current	1A - (0,25A SPDT)
Max switch. voltage	< 250 Vac - (50V SPDT)
Protection degree	IP65
with connector according to UNI EN 175301-803 (DIN43650)	
Fluid specific weight	> 0,8
Working temperature	--20°C / +100°C (HT -20°C / +200°C)
Weight	~ 220 gr (L=100 mm)

Per un corretto impiego vedere le note generali del catalogo Sensori di livello Euroswitch 20-03-1, pag. 10-16. *For a correct use please refer to "General Notes" in the Level sensors Euroswitch catalogue 20-03-1, p. 10-16.*
L'Azienda si riserva la facoltà di apportare modifiche tecniche ai prodotti o di cessarne la produzione senza obbligo di preavviso. *The Company reserves the right to modify the technical features of the products or halt production at any time without notice.*

SENSORE DI LIVELLO ELETTROMAGNETICO
ELECTROMAGNETIC LEVEL SENSOR

IMPG

HT A richiesta disponibile la versione per alta temperatura
High Temperature version available on request

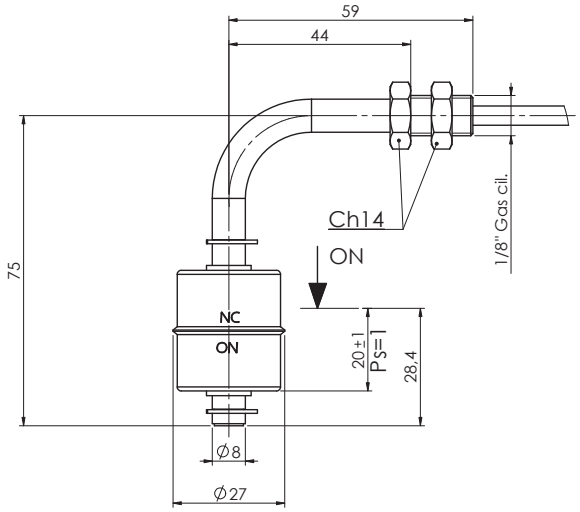

CODICE - *PART NUMBER*

NERO BLACK — NERO BLACK	C NERO/BLACK — NC BLU/BLUE / NO MARRONE/BROWN
IMPG075 - 100	IMPG075 - 500
Per passare da N.C. a N.O. è sufficiente capovolgere il galleggiante *The contact can be converted from N.C. to N.O. by rotating the float upside down*	Contatto SPDT - *SPDT Contact*
Il collegamento a terra deve essere garantito dal sistema di montaggio *Grounding must be fasten by assembling system*	

Nel caso di connessioni non isolate devono essere prese le adeguate precauzioni per garantire la distanza minima di sicurezza tra i diversi morsetti.
Per versioni personalizzate (lunghezze diverse, temperatura > 100°C, ecc.) contattare Euroswitch.

When using non-insulated connections, the necessary precautions must be taken to ensure the minimum safety distance between the terminals
For customized version (different length, temperature > 100°C, etc.) please contact Euroswitch.

Impiego	Acqua - Olio - Acidi - Carburanti
	(Fluidi alimentari a richiesta)
Fissaggio	G 1/8" cilindrico
Stelo	Inox aisi 304 (316 a richiesta)
Dado	Inox aisi
Galleggiante	Inox aisi 316
Seeger	Inox aisi 316
Connessione elettrica	cablaggio a richiesta
Tipo contatto	Reed N.A./N.C. (SPDT)
Max potenza commut.	40 W - (3W SPDT)
Max corrente commut.	1A - (0,25A SPDT)
Max tensione commut.	< 250 Vac - (50V SPDT)
Peso specif. liquido	> 0,8
Temp. di funzionamento	-20°C / +100°C (HT -20°C / +200°C)

Use	Water - Oil - Acids - Fuels
	(Alimentary liquids on request)
Fixing	G 1/8" cylindrical
Stem	Stainless steel aisi 304 (316 on request)
Nut	Stainless steel aisi
Float	Stainless steel aisi 316
Seeger	Stainless steel aisi 316
Electrical connection	Cable on request
Type of contact	Reed N.O./N.C. (SPDT)
Max switch. capacity	40 W - (3W SPDT)
Max switch. current	1A - (0,25A SPDT)
Max switch. voltage	< 250 Vac - (50V SPDT)
Fluid specific weight	> 0,8
Working temperature	-20°C / +100°C (HT -20°C / +200°C)

Per un corretto impiego vedere le note generali del catalogo Sensori di livello Euroswitch 20-03-1, pag. 10-16. *For a correct use please refer to "General Notes" in the Level sensors Euroswitch catalogue 20-03-1, p. 10-16.*
L'Azienda si riserva la facoltà di apportare modifiche tecniche ai prodotti o di cessarne la produzione senza obbligo di preavviso. *The Company reserves the right to modify the technical features of the products or halt production at any time without notice.*

P38

SENSORE DI LIVELLO ELETTROMAGNETICO
ELECTROMAGNETIC LEVEL SENSOR

HT A richiesta disponibile la versione per alta temperatura
High Temperature version available on request

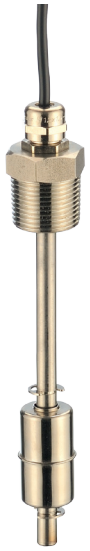

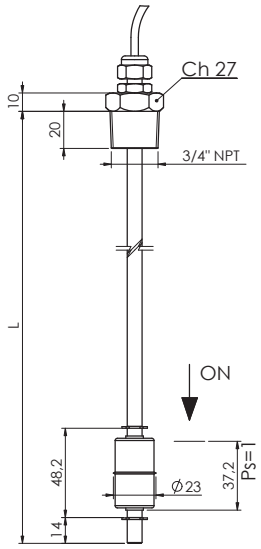

CODICE - *PART NUMBER*

NERO BLACK / NERO BLACK	C NERO/BLACK — NC BLU/BLUE, NO MARRONE/BROWN
P38 ● - 100	P38 ● - 500
● **Lunghezza** ***Length mm*** = 150 - 200 - 250 - 300 - 350 - 400 - 450 - 500	

Per passare da N.C. a N.A. è sufficiente capovolgere il galleggiante *The contact can be converted from N.C. to N.O. by rotating the float upside down*	Contatto SPDT - *SPDT Contact*

Il collegamento a terra deve essere garantito dal sistema di montaggio
Grounding must be fasten by assembling system

Nel caso di connessioni non isolate devono essere prese le adeguate precauzioni per garantire la distanza minima di sicurezza tra i diversi morsetti.
Per versioni personalizzate (lunghezze diverse, temperatura > 100°C, ecc.) contattare Euroswitch.

When using non-insulated connections, the necessary precautions must be taken to ensure the minimum safety distance between the terminals
For customized version (different length, temperature > 100°C, etc.) please contact Euroswitch.

Impiego	Acqua - Acidi
	(Fluidi alimentari a richiesta)
Fissaggio	3/4" NPT AISI 304 (316 a richiesta)
Stelo	Inox aisi 304 (316 a richiesta)
Galleggiante	Inox aisi 316
Seeger	Inox aisi 316
Connessione elettrica	cablaggio a richiesta
Tipo contatto	Reed N.A./N.C. (SPDT)
Max potenza commut.	40 W - (3W SPDT)
Max corrente commut.	1A - (0,25A SPDT)
Max tensione commut.	< 250 Vac - (50V SPDT)
Peso specif. liquido	> 0,95
Temp. di funzionamento	-20°C / +100°C (HT -20°C / +200°C)

Use	Water - Acids
	(Alimentary liquids on request)
Fixing	3/4" NPT AISI 304 (316 on request)
Stem	Stainless steel aisi 304 (316 on request)
Float	Stainless steel aisi 316
Seeger	Stainless steel aisi 316
Electrical connection	Cable on request
Type of contact	Reed N.O./N.C. (SPDT)
Max switch. capacity	40 W - (3W SPDT)
Max switch. current	1A - (0,25A SPDT)
Max switch. voltage	< 250 Vac - (50V SPDT)
Fluid specific weight	> 0,95
Working temperature	-20°C / +100°C (HT -20°C / +200°C)

Per un corretto impiego vedere le note generali del catalogo Sensori di livello Euroswitch 20-03-1, pag. 10-16. *For a correct use please refer to "General Notes" in the Level sensors Euroswitch catalogue 20-03-1, p. 10-16.*
L'Azienda si riserva la facoltà di apportare modifiche tecniche ai prodotti o di cessarne la produzione senza obbligo di preavviso. *The Company reserves the right to modify the technical features of the products or halt production at any time without notice.*

SENSORE DI LIVELLO ELETTROMAGNETICO
ELECTROMAGNETIC LEVEL SENSOR

IMS

A richiesta disponibile la versione certificata ATEX
ATEX version available on request

A richiesta disponibile la versione per alta temperatura
High Temperature version available on request

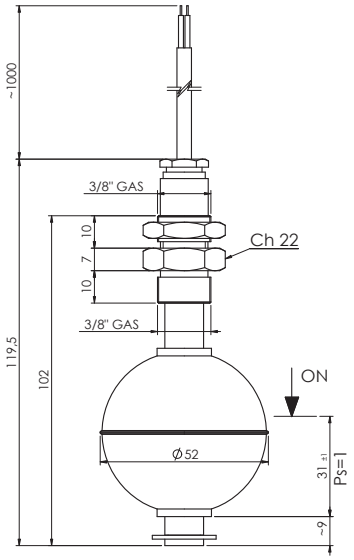

CODICE - *PART NUMBER*

1 — 2	NERO/BLACK C — NC BLU/BLUE / NO MARRONE/BROWN
IMS102 - 100	IMS102 - 500
Per passare da N.C. a N.A. è sufficiente capovolgere il galleggiante *The contact can be converted from N.C. to N.O. by rotating the float upside down*	Contatto SPDT - *SPDT Contact*
Il collegamento a terra deve essere garantito dal sistema di montaggio *Grounding must be fasten by assembling system*	

Per versioni personalizzate (tipo di cablaggio, temperatura > 100°C, ecc.) contattare i nostri Uffici Commerciali.
Nel caso di connessioni non isolate devono essere prese le adeguate precauzioni per garantire la distanza minima di sicurezza tra i diversi morsetti.

For customized version (type of cable, temperature > 100°C, etc.) please contact our Customer Service.
When using non-insulated connections, the necessary precautions must be taken to ensure the minimum safety distance between the terminals.

Impiego	Acqua - Olio - Acidi - Carburanti	**Use**	Water - Oil - Acids - Fuels
	(Fluidi alimentari a richiesta)		(Alimentary liquids on request)
Fissaggio	3/8" gas inox aisi 304	**Fixing**	3/8" gas stainless steel aisi 304
Stelo	Inox aisi 304	**Stem**	Stainless steel aisi 304
Galleggiante	Inox aisi 316	**Float**	Stainless steel aisi 316
Dado	Inox aisi 304	**Nut**	Stainless steel aisi 304
Seeger	Inox aisi 316	**Seeger**	Stainless steel aisi 316
Uscita cablaggio	Cavo silicone L=1000 mm	**Wiring output**	Silicon cable L=1000 mm
Tipo contatto	Reed N.A./N.C. (SPDT)	**Type of contact**	Reed N.O./N.C (SPDT)
Max potenza commut.	80 W - (50 W SPDT)	**Max switch. capacity**	80 W - (50 W SPDT)
Max corrente commut.	1 A - (1 A SPDT)	**Max switch. current**	1 A - (1 A SPDT)
Max tensione commut.	250 Vac - (220 Vac SPDT)	**Max switch. voltage**	250 Vac - (220 Vac SPDT)
Peso specif. liquido	> 0,80	**Fluid specific weight**	> 0,80
Temp. di funzionamento	-20°C / +100°C (HT -20°C / +200°C)	**Working temperature**	-15°C / +100°C (HT -20°C / +200°C)
Peso	~ gr 120	**Weight**	~ gr 120

Per un corretto impiego vedere le note generali del catalogo Sensori di livello Euroswitch 20-03-1, pag. 10-16. *For a correct use please refer to "General Notes" in the Level sensors Euroswitch catalogue 20-03-1, p. 10-16.*

L'Azienda si riserva la facoltà di apportare modifiche tecniche ai prodotti o di cessarne la produzione senza obbligo di preavviso. *The Company reserves the right to modify the technical features of the products or halt production at any time without notice.*

IMDEx

SENSORE DI LIVELLO ELETTROMAGNETICO
ELECTROMAGNETIC LEVEL SENSOR

A richiesta disponibile la versione certificata ATEX
ATEX version available on request

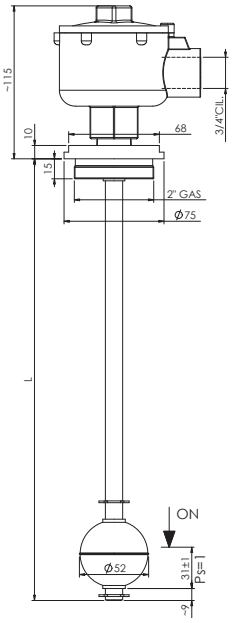

CODICE - *PART NUMBER*

NERO BLACK / NERO BLACK	C NERO/BLACK — NC BLU/BLUE, NO MARRONE/BROWN
IMDE ● - 100	IMDE ● - 500
● **Lunghezza / *Length mm*** = 100 ÷ 2000	

Per passare da N.C. a N.A. è sufficiente capovolgere il galleggiante *The contact can be converted from N.C. to N.O. by rotating the float upside down*	Contatto SPDT - *SPDT Contact*

Il collegamento a terra deve essere garantito dal sistema di montaggio
Grounding must be fasten by assembling system

Impiego	Acqua - Olio - Acidi - Carburanti
	(Fluidi alimentari a richiesta)
Fissaggio	2" gas inox
Stelo	Inox aisi 304
Custodia	Alluminio
Galleggiante	Inox aisi 316
Seeger	Inox aisi 316
Tipo contatto	N.A./N.C.
Max corrente commut.	0,5 A
Max tensione commut.	24 V
Peso specif. liquido	> 0,80
Temp. di funzionamento	-20°C / +60°C
Lunghezza	a richiesta

Use	Water - Oil - Acids - Fuels
	(Alimentary liquids on request)
Fixing	2" gas stainless steel
Stem	Stainless steel aisi 304
Box	Alluminium
Float	Stainless steel aisi 316
Seeger	Stainless steel aisi 316
Type of contact	N.O./N.C
Max switch. current	0,5 A
Max switch. voltage	24 V
Fluid specific weight	> 0,80
Working temperature	-20°C / +60°C
Length	on request

Per un corretto impiego vedere le note generali del catalogo Sensori di livello Euroswitch 20-03-1, pag. 10-16. *For a correct use please refer to "General Notes" in the Level sensors Euroswitch catalogue 20-03-1, p. 10-16.*
L'Azienda si riserva la facoltà di apportare modifiche tecniche ai prodotti o di cessarne la produzione senza obbligo di preavviso. *The Company reserves the right to modify the technical features of the products or halt production at any time without notice.*

SENSORE DI LIVELLO ELETTROMAGNETICO PER IMPIEGHI GRAVOSI
ELECTROMAGNETIC LEVEL SENSOR FOR HEAVY-DUTY OPERATIONS

APO940

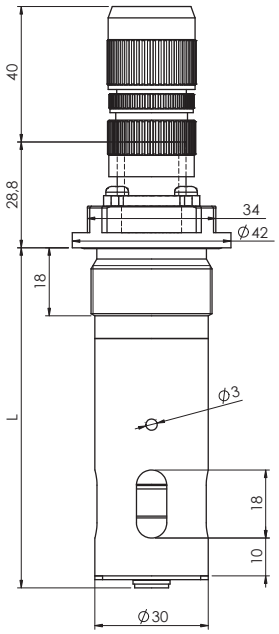

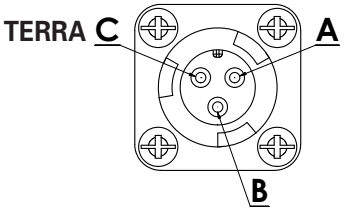

Per versioni personalizzate (tipo di connessioni elettriche, lunghezza, ecc.) contattare Euroswitch.
For customized version (type of electrical connections, lenght, etc.) please contact Euroswitch.

Impiego	Oli
Fissaggio	M32 x 1,5
Stelo	Ottone nichelato
Camera di calma	Alluminio anodizzato
Galleggiante	NBR
O-Ring	Viton
Connessione elettrica	Connettore a baionetta
Tipo contatto	Reed N.A./N.C.
Max potenza commut.	20 W
Max corrente commut.	1 A
Max tensione commut.	200 Vdc
Grado di protezione	IP 65
Peso specif. liquido	> 0,75
Temperatura di funzionamento	-40°C / +125°C
Lunghezza	L= a richiesta
Peso	~ gr 240 (L=165mm)

Use	Oils
Fixing	M32 x 1,5
Stem	Brass nichel-plating
Stabilized room	Aluminum Anodized
Float	NBR
O-Ring	Viton
Electrical connection	Bayonet connector
Type of contact	Reed N.O./N.C.
Max switch. capacity	20 W
Max switch. current	1A
Max switch. voltage	200 Vdc
Protection degree	IP 65
Fluid specific weight	> 0,75
Working temperature	-40°C/+125°C
Lenghts	L= on request
Weight	~ gr 240 (L=165 mm)

Per un corretto impiego vedere le note generali del catalogo Sensori di livello Euroswitch 20-03-1, pag. 10-16. *For a correct use please refer to "General Notes" in the Level sensors Euroswitch catalogue 20-03-1, p. 10-16.*
L'Azienda si riserva la facoltà di apportare modifiche tecniche ai prodotti o di cessarne la produzione senza obbligo di preavviso. *The Company reserves the right to modify the technical features of the products or halt production at any time without notice.*

AP1300

SENSORE DI LIVELLO ELETTROMAGNETICO PER IMPIEGHI GRAVOSI
ELECTROMAGNETIC LEVEL SENSOR FOR HEAVY-DUTY OPERATIONS

HT A richiesta disponibile la versione per alta temperatura
High Temperature version available on request

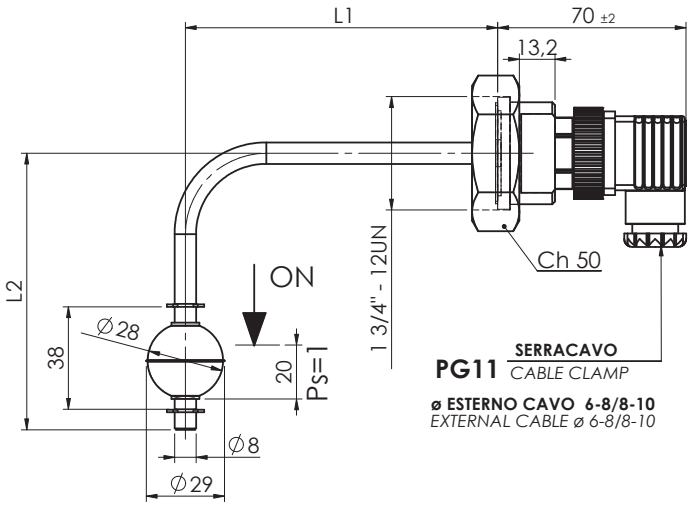

1 — 2		
CODICE - *PART NUMBER*	**L2**	**L1**
AP1300 - 001	102	83
AP1300 - 003	200	83
AP1300 - 004	102	125

Per versioni personalizzate (lunghezze diverse, tipo di fissaggio, ecc.) contattare Euroswitch.
For customized version (different length, fixing, etc.) please contact Euroswitch.

Impiego	Fluidi refrigeranti - Oli
Fissaggio	1 3/4" - 12 UN
Stelo	Inox aisi 316
Galleggiante	Inox aisi 316
Seeger	Inox aisi 316
Tipo contatto	Reed N.A./N.C. (SPDT)
Max potenza commut.	40 W - (3W SPDT)
Max corrente commut.	1A - (0,25A SPDT)
Max tensione commut.	250 Vac - (50V SPDT)
Grado di protezione	IP65
con connettore a norme UNI EN 175301-803 (DIN43650)	
Peso specif. liquido	> 0,8
Temperatura di funzionamento	+125°C (HT -20°C / +200°C)
Max pressione	30 bar
Lunghezze	L1 L2 (a richiesta)

Use	Refrigerating fluids - Oils
Fixing	1 3/4" - 12 UN
Stem	Stainless steel aisi 316
Float	Stainless steel aisi 316
Seeger	Stainless steel aisi 316
Type of contact	Reed N.O./N.C. (SPDT)
Max switch. capacity	40 W - (3W SPDT)
Max switch. current	1A - (0,25A SPDT)
Max switch. voltage	250 Vac - (50V SPDT)
Protection degree	IP65
with connector according to UNI EN 175301-803 (DIN43650)	
Fluid specific weight	> 0,8
Working temperature	+125°C (HT -20°C / +200°C)
Max pressure	30 bar
Lenghts	L1 L2 (on request)

Per un corretto impiego vedere le note generali del catalogo Sensori di livello Euroswitch 20-03-1, pag. 10-16. *For a correct use please refer to "General Notes" in the Level sensors Euroswitch catalogue 20-03-1, p. 10-16.*
L'Azienda si riserva la facoltà di apportare modifiche tecniche ai prodotti o di cessarne la produzione senza obbligo di preavviso. *The Company reserves the right to modify the technical features of the products or halt production at any time without notice.*

IMR-IMRB-IMRT

SENSORE DI LIVELLO RESISTIVO ELETTROMAGNETICO
RESISTIVE ELECTROMAGNETIC LEVEL SENSOR

IMR

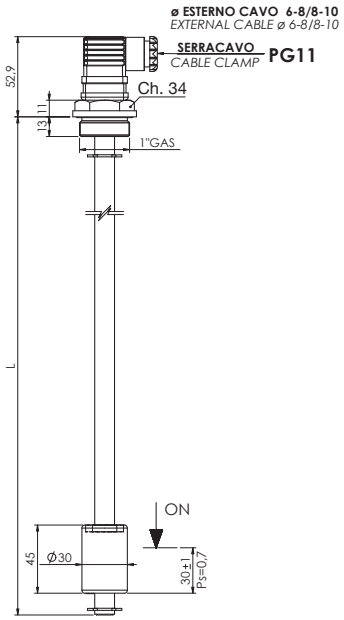

IMRB

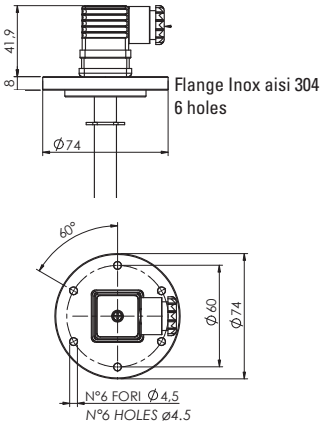

IMRT

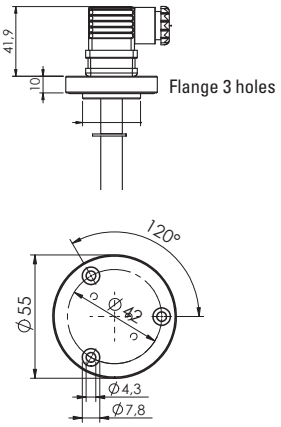

IMRxxx-0xx

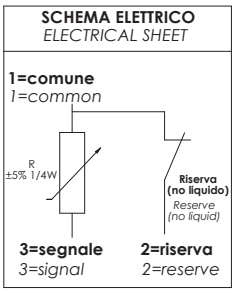

IMRxxx-1xx

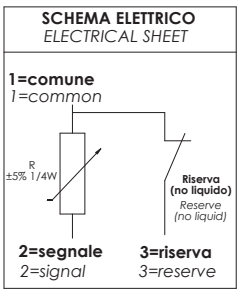

Per versioni personalizzate (lunghezze, tipo di fissaggio, valore di resistenza in uscita, connessione elettrica, ecc.) contattare i nostri servizi commerciali.
For customized version (length, type of fixing, value resistence, electrical connection, etc.) please contact our customer service.

Impiego	Acqua - Oli minerali-Gasolio-Benzina
Fissaggio	IMR Alluminio Anodizzato
	IMRB - IMRT Acciaio inox aisi 304
Stelo	Acciaio
Galleggiante	NBR Ø 30 mm
Seeger	AISI 316
O-Ring	NBR
Grado di protezione	IP65
con connettore a norme UNI EN 175301-803 (DIN43650)	
Peso specifico liquido	> 0,6
Temperatura di funzionamento	-10°C / +80°C
Passo (Risoluzione)	10/20 mm
Principi di funzionamento	vedi pag. 14
Segnali in uscita	Resistivo
I tipologia	pieno 5÷7 ohms / vuoto 315÷330 ohms
II tipologia	pieno 175÷180 ohms / vuoto 10÷7 ohms
Lunghezze	Lmin = 100 mm Lmax = 2.000 mm

Use	Water - Mineral oils-Diesel fuel-Petrol
Fixing	IMR Anodized Alluminium
	IMRB - IMRT stainless steel aisi 304
Stem	Steel
Float	NBR Ø 30 mm
Seeger	AISI 316
O-Ring	NBR
Protection degree	IP65
with connector according to UNI EN 175301-803 (DIN43650)	
Fluid specific weight	> 0,6
Working temperature	-10°C / +80°C
Pitch (Resolution)	10/20 mm
Working principle	see page 14
Output signals	Resistance values
I type	full 5÷7 ohms / empty 315÷330 ohms
II type	full 175÷180 ohms / empty 10÷7 ohms
Length	Lmin = 100 mm Lmax = 2.000 mm

Per un corretto impiego vedere le note generali del catalogo Sensori di livello Euroswitch 20-03-1, pag. 10-16. *For a correct use please refer to "General Notes" in the Level sensors Euroswitch catalogue 20-03-1, p. 10-16.*

L'Azienda si riserva la facoltà di apportare modifiche tecniche ai prodotti o di cessarne la produzione senza obbligo di preavviso. *The Company reserves the right to modify the technical features of the products or halt production at any time without notice.*

IMRI-IMRC SENSORE DI LIVELLO RESISTIVO ELETTROMAGNETICO
RESISTIVE ELECTROMAGNETIC LEVEL SENSOR

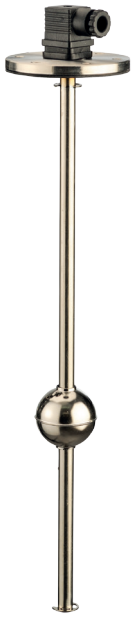

IMRI

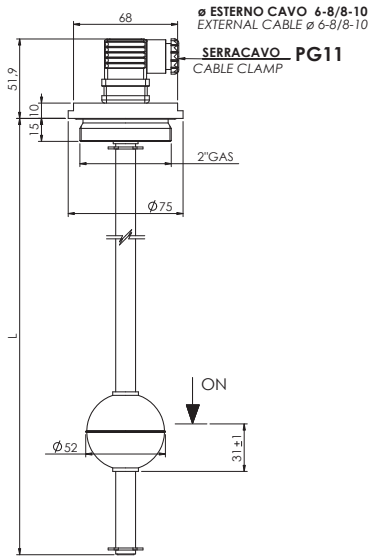

IMRC

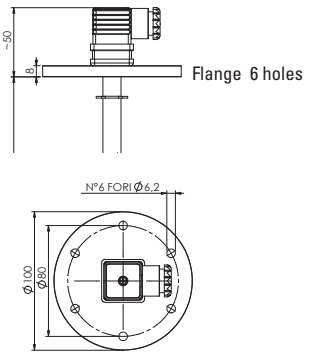

IMRIxxx-0xx
IMRCxxx-0xx

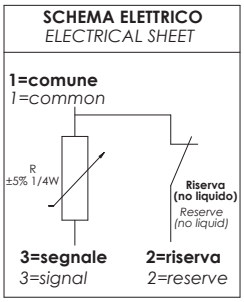

IMRIxxx-1xx
IMRCxxx-1xx

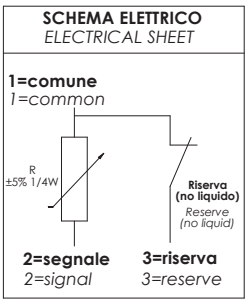

Per versioni personalizzate (lunghezze, tipo di fissaggio, valore di resistenza in uscita, connessione elettrica, ecc.) contattare i nostri servizi commerciali.
For customized version (length, type of fixing, value resistence, electrical connection, etc.) please contact our customer service.

Impiego	Acqua - Oli minerali - Acidi - Carburanti
	(fluidi alimentari a richiesta)
Fissaggio	Raccordo Flangia Inox aisi 304
Stelo	Inox aisi 304
Galleggiante	Inox aisi 316 Ø 52 mm
Seeger	Inox aisi 316
O-Ring	FKM
Grado di protezione	IP65
con connettore a norme UNI EN 175301-803 (DIN43650)	
Peso specifico liquido	> 0,8
Temperatura di funzionamento	-10°C / +80°C
Passo (Risoluzione)	10/20 mm
Principi di funzionamento	vedi pag. 15
Segnali in uscita	Resistivo
I tipologia	pieno 5÷7 ohms / vuoto 315÷330 ohm
II tipologia	pieno 175÷180 ohms / vuoto 10÷7 ohms
Lunghezze	Lmin = 100 mm Lmax = 2.000 mm

Use	Water - Mineral Oils - Acids - Fuels
	(Alimentary liquids on request)
Connection	Stainless steel aisi 304 flange
Stem	Stainless steel aisi 304
Float	Inox aisi 316 Ø 52 mm
Seeger	Inox aisi 316
O-Ring	FKM
Protection degree	IP65
with connector according to UNI EN 175301-803 (DIN43650)	
Fluid specific weight	> 0,8
Working temperature	-10°C / +80°C
Pitch (Resolution)	10/20 mm
Working principle	see page 15
Output signals	Resistance values
I type	pieno 5÷7 ohms / vuoto 315÷330 ohm
II type	pieno 175÷180 ohms / vuoto 10÷7 ohms
Length	Lmin = 100 mm Lmax = 2.000 mm

Per un corretto impiego vedere le note generali del catalogo Sensori di livello Euroswitch 20-03-1, pag. 10-16. *For a correct use please refer to "General Notes" in the Level sensors Euroswitch catalogue 20-03-1, p. 10-16.*
L'Azienda si riserva la facoltà di apportare modifiche tecniche ai prodotti o di cessarne la produzione senza obbligo di preavviso. *The Company reserves the right to modify the technical features of the products or halt production at any time without notice.*

SENSORE DI LIVELLO RESISTIVO ELETTROMAGNETICO
RESISTIVE ELECTROMAGNETIC LEVEL SENSOR

IMRPB1

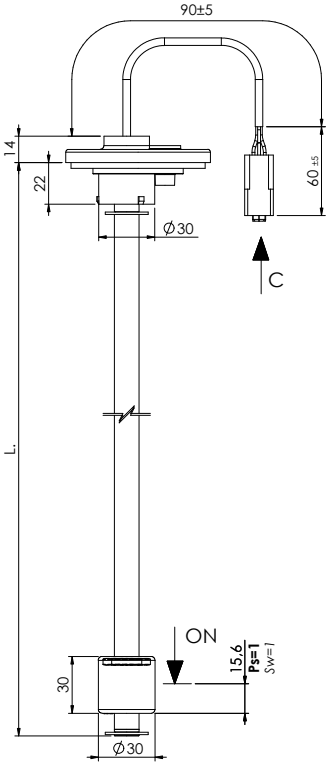

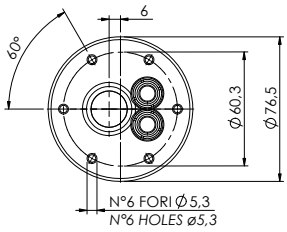

VISTA C del connettore
connector C VIEW

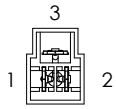

SCHEMA ELETTRICO
ELECTRICAL SHEET

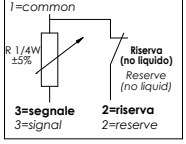

Per versioni personalizzate (lunghezze, tipo di fissaggio, valore di resistenza in uscita, connessione elettrica, ecc.) contattare i nostri servizi commerciali.
For customized version (length, type of fixing, value resistence, electrical connection, etc.) please contact our customer service.

Impiego	Acqua - Oli minerali-Gasolio-Benzina
Fissaggio	Flangia 6 fori in nylon
Stelo	Alluminio (a richiesta inox)
Galleggiante	NBR Ø 30 mm
Seeger	AISI 316
Guarnizione	NBR
Grado di protezione	IP65
Peso specifico liquido	> 0,6
Temperatura di funzionamento	-10°C / +80°C
Passo (Risoluzione)	10/20 mm
Principi di funzionamento	vedi pag. 14
Segnali in uscita	Resistivo
I tipologia	pieno 5÷7 ohms / vuoto 315÷330 ohms
II tipologia	pieno 175÷180 ohms / vuoto 10÷7 ohms
Connessione elettrica	tipologia di connettore da definire, lunghezza cablaggio L= 90 mm
Lunghezze	Lmin = 100 mm Lmax = 1.000 mm

Use	Water - Mineral oils-Diesel fuel-Petrol
Fixing	Nylon flange 6 holes
Stem	Alluminium (on request stainless steel)
Float	NBR Ø 30 mm
Seeger	AISI 316
Gasket	NBR
Protection degree	IP65
Fluid specific weight	> 0,6
Working temperature	-10°C / +80°C
Pitch (Resolution)	10/20 mm
Working principle	see page 14
Output signals	Resistance values
I type	full 5÷7 ohms / empty 315÷330 ohms
II type	full 175÷180 ohms / empty 10÷7 ohms
Electrical connection	type connector to be defined, wiring harness L= 90 mm
Length	Lmin = 100 mm Lmax = 1.000 mm

Per un corretto impiego vedere le note generali del catalogo Sensori di livello Euroswitch 20-03-1, pag. 10-16. *For a correct use please refer to "General Notes" in the Level sensors Euroswitch catalogue 20-03-1, p. 10-16.*
L'Azienda si riserva la facoltà di apportare modifiche tecniche ai prodotti o di cessarne la produzione senza obbligo di preavviso. *The Company reserves the right to modify the technical features of the products or halt production at any time without notice.*

IMRPB2

SENSORE DI LIVELLO RESISTIVO ELETTROMAGNETICO CON CAMERA DI CALMA

RESISTIVE ELECTROMAGNETIC LEVEL SENSOR WITH STABILIZED ROOM

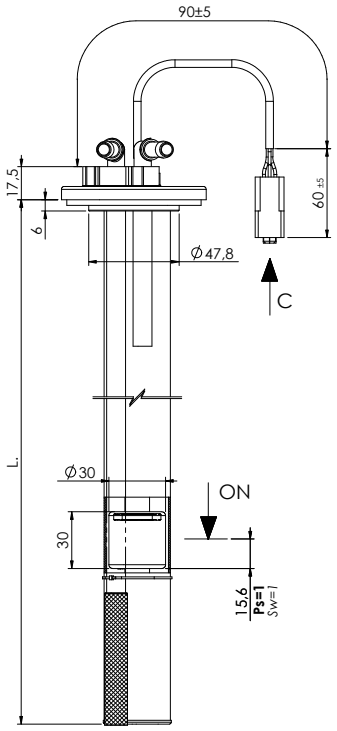

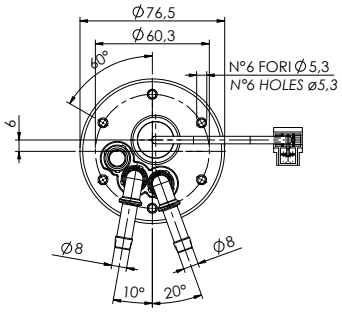

VISTA C del connettore
connector C VIEW

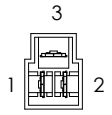

SCHEMA ELETTRICO
ELECTRICAL SHEET

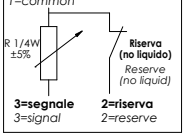

Per versioni personalizzate (lunghezze, tipo di fissaggio, valore di resistenza in uscita, connessione elettrica, ecc.) contattare i nostri servizi commerciali.
For customized version (length, type of fixing, value resistence, electrical connection, etc.) please contact our customer service.

Impiego	Acqua - Oli minerali-Gasolio-Benzina
Fissaggio	Flangia 6 fori in nylon
Stelo	Alluminio (a richiesta inox)
Galleggiante	NBR Ø 30 mm
Seeger	AISI 316
Guarnizione	NBR
Raccordo di aspirazione e ritorno carburante	Acciaio AVP
Tubo di aspirazione e ritorno carburante	PA11 (Ø10x8)
Filtro	Acciaio (maglia R2x1x0,35x0,2 ~500 micron)
Grado di protezione	IP65
Peso specifico liquido	> 0,6
Temperatura di funzionamento	-10°C / +80°C
Passo (Risoluzione)	10/20 mm
Principi di funzionamento	vedi pag. 14
Segnali in uscita	Resistivo
I tipologia	pieno 5÷7 ohms / vuoto 315÷330 ohms
II tipologia	pieno 175÷180 ohms / vuoto 10÷7 ohms
Connessione elettrica	tipologia di connettore da definire, lunghezza cablaggio L= 90 mm
Camera di calma	Alluminio
Lunghezze	Lmin = 100 mm Lmax = 1.000 mm

Use	Water - Mineral oils-Diesel fuel-Petrol
Fixing	Nylon flange 6 holes
Stem	Alluminium (on request stainless steel)
Float	NBR Ø 30 mm
Seeger	AISI 316
Gasket	NBR
Suction and backflow fuel connection	AVP Steel
Suction and backflow fuel tube	PA11 (Ø10x8)
Filter	Steel (filtering stitch R2x1x0,35x0,2 ~500 micron)
Protection degree	IP65
Fluid specific weight	> 0,6
Working temperature	-10°C / +80°C
Pitch (Resolution)	10/20 mm
Working principle	see page 14
Output signals	Resistance values
I type	full 5÷7 ohms / empty 315÷330 ohms
II type	full 175÷180 ohms / empty 10÷7 ohms
Electrical connection	type connector to be defined, wiring harness L= 90 mm
Stabilized rooom	Aluminum
Length	Lmin = 100 mm Lmax = 1.000 mm

Per un corretto impiego vedere le note generali del catalogo Sensori di livello Euroswitch 20-03-1, pag. 10-16. *For a correct use please refer to "General Notes" in the Level sensors Euroswitch catalogue 20-03-1, p. 10-16.*
L'Azienda si riserva la facoltà di apportare modifiche tecniche ai prodotti o di cessarne la produzione senza obbligo di preavviso. *The Company reserves the right to modify the technical features of the products or halt production at any time without notice.*

SENSORE DI LIVELLO RESISTIVO ELETTROMAGNETICO
RESISTIVE ELECTROMAGNETIC LEVEL SENSOR

IMRPB8

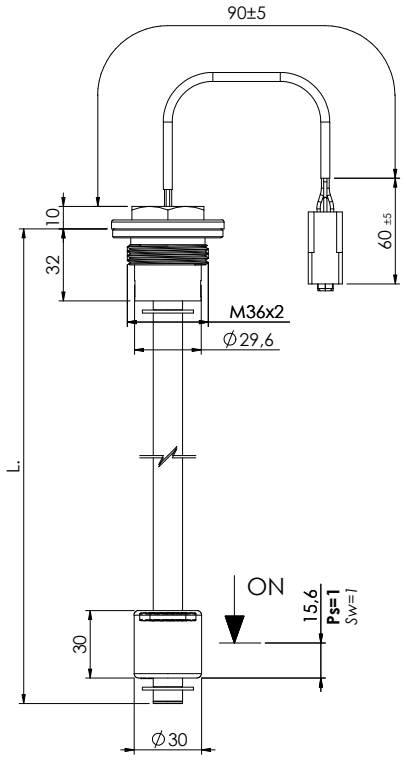

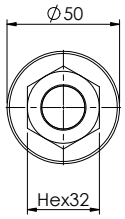

VISTA C del connettore
connector C VIEW

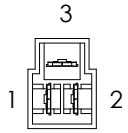

SCHEMA ELETTRICO
ELECTRICAL SHEET

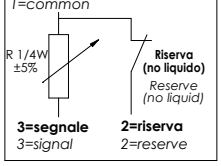

Per versioni personalizzate (lunghezze, tipo di fissaggio, valore di resistenza in uscita, connessione elettrica, ecc.) contattare i nostri servizi commerciali.
For customized version (length, type of fixing, value resistence, electrical connection, etc.) please contact our customer service.

Impiego	Acqua - Oli minerali-Gasolio-Benzina
Fissaggio	Attacco filettato M36X2 in nylon
Stelo	Alluminio (a richiesta inox)
Galleggiante	NBR Ø 30 mm
Seeger	AISI 316
O-Ring	NBR
Grado di protezione	IP65
Peso specifico liquido	> 0,6
Temperatura di funzionamento	-10°C / +80°C
Passo (Risoluzione)	10/20 mm
Principi di funzionamento	vedi pag. 14
Segnali in uscita	Resistivo
I tipologia	pieno 5÷7 ohms / vuoto 315÷330 ohms
II tipologia	pieno 175÷180 ohms / vuoto 10÷7 ohms
Connessione elettrica	tipologia di connettore da definire, lunghezza cablaggio L= 90 mm
Lunghezze	Lmin = 100 mm Lmax = 1.000 mm

Use	Water - Mineral oils-Diesel fuel-Petrol
Fixing	Nylon threaded connection M36x2
Stem	Alluminium (on request stainless steel)
Float	NBR Ø 30 mm
Seeger	AISI 316
O-Ring	NBR
Protection degree	IP65
Fluid specific weight	> 0,6
Working temperature	-10°C / +80°C
Pitch (Resolution)	10/20 mm
Working principle	see page 14
Output signals	Resistance values
I type	full 5÷7 ohms / empty 315÷330 ohms
II type	full 175÷180 ohms / empty 10÷7 ohms
Electrical connection	type connector to be defined, wiring harness L= 90 mm
Length	Lmin = 100 mm Lmax = 1.000 mm

Per un corretto impiego vedere le note generali del catalogo Sensori di livello Euroswitch 20-03-1, pag. 10-16. *For a correct use please refer to "General Notes" in the Level sensors Euroswitch catalogue 20-03-1, p. 10-16.*
L'Azienda si riserva la facoltà di apportare modifiche tecniche ai prodotti o di cessarne la produzione senza obbligo di preavviso. *The Company reserves the right to modify the technical features of the products or halt production at any time without notice.*

IMRE-IMRF

SENSORE DI LIVELLO ANALOGICO 4-20 mA
ANALOGIC 4-20 mA LEVEL SENSOR

IMRE

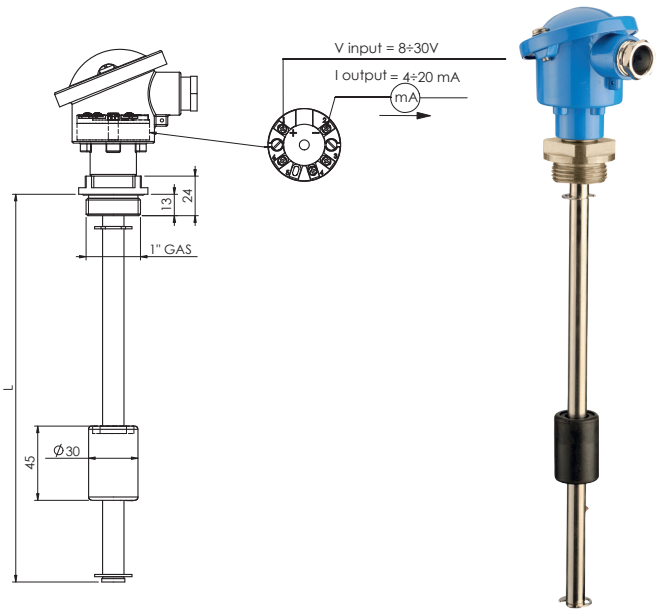

IMRF

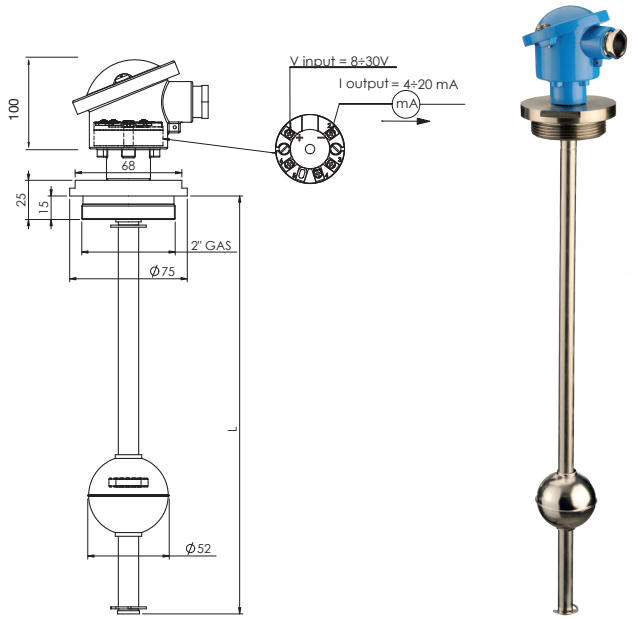

Fissaggio *Fixing*	**CODICE** - *PART NUMBER*
G 1" in alluminio - *aluminium*	IMRE ● - 001
G 2" in acciaio inox aisi 304 - *stainless steel aisi 304*	IMRF ● - 001
● **Lunghezza** ***Length mm*** = 100 ÷ 2000	

Per versioni personalizzate (lunghezze, tipo di fissaggio, ecc.) contattare i nostri servizi commerciali.
For customized version (length, type of fixing, etc.) please contact our customer service.

Impiego		Acqua - Oli minerali-Gasolio-Benzina
Stelo		Acciaio
Galleggiante	**IMRE**	NBR
	IMRF	Inox AISI 316
Seeger		AISI 316
O-Ring		NBR
Connessione elettrica		Scatola in alluminio DIN B
Grado di protezione		IP65
Peso specif. liquido	**IMRE**	> 0,6
	IMRF	> 0,8
Temp. di funzionamento		-10°C / +80°C
Passo (Risoluzione)		10/20 mm
Principi di funzionamento		vedi pag. 14
Segnale in uscita		Analogico 4-20 mA
Lunghezze		Lmin = 100 mm Lmax = 2.000 mm

Use		Water - Mineral oils-Diesel fuel-Petrol
Stem		Steel
Float	**IMRE**	NBR
	IMRF	stainless steel AISI 316
Seeger		AISI 316
O-Ring		NBR
Electrical connection		Box Aluminum DIN B
Protection degree		IP65
Fluid specific weight	**IMRE**	> 0,6
	IMRF	> 0,8
Working temperature		-10°C / +80°C
Pitch (Resolution)		10/20 mm
Working principle		see page 14
Output signal		Analogic 4-20 mA
Length		Lmin = 100 mm Lmax = 2.000 mm

Per un corretto impiego vedere le note generali del catalogo Sensori di livello Euroswitch 20-03-1, pag. 10-16. *For a correct use please refer to "General Notes" in the Level sensors Euroswitch catalogue 20-03-1, p. 10-16.*
L'Azienda si riserva la facoltà di apportare modifiche tecniche ai prodotti o di cessarne la produzione senza obbligo di preavviso. *The Company reserves the right to modify the technical features of the products or halt production at any time without notice.*

SENSORE DI LIVELLO E TEMPERATURA ANALOGICO 4-20 mA
ANALOGIC 4-20 mA LEVEL AND TEMPERATURE SENSOR

IMRET

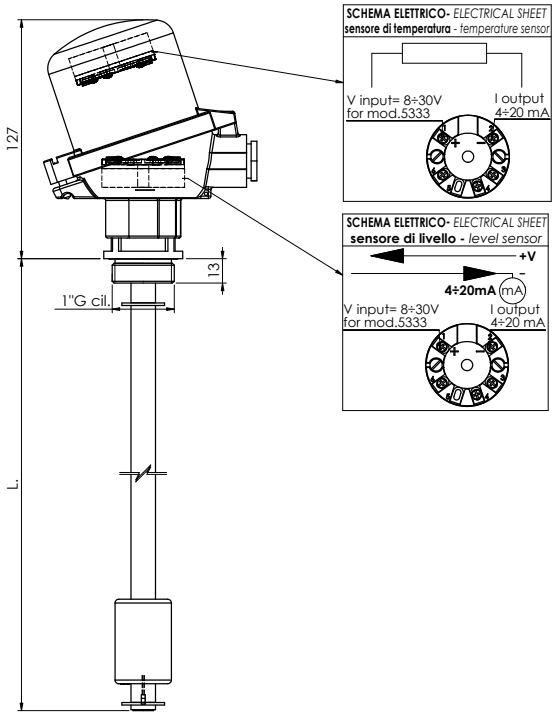

Per versioni personalizzate (lunghezze, tipo di fissaggio, ecc.) contattare i nostri servizi commerciali.
For customized version (length, type of fixing, etc.) please contact our customer service.

Impiego	Acqua - Oli minerali-Gasolio-Benzina
Fissaggio	1" gas in Alluminio (Aisi 304 a richiesta)
Stelo	Acciaio
Galleggiante	NBR
Seeger	AISI 316
O-Ring	NBR
Connessione elettrica	Scatola in Alluminio (connettore M12 a richiesta)
Grado di protezione	IP65
Peso specif. liquido	> 0,6
Temp. di funzionamento	-10°C / +80°C
Passo (Risoluzione)	10/20 mm
Principi di funzionamento	vedi pag. 15
Segnale in uscita	Analogico 4-20 mA separato per livello / temperatura
Lunghezze	Lmin = 100 mm Lmax = 2.000 mm

Use	Water - Mineral oils-Diesel fuel-Petrol
Fixing	Al 1" gas (Aisi 304 Stainless Steel on request)
Stem	Steel
Float	NBR
Seeger	AISI 316
O-Ring	NBR
Electrical connection	Box aluminum (M12 connector on request)
Protection degree	IP65
Fluid specific weight	> 0,6
Working temperature	-10°C / +80°C
Pitch (Resolution)	10/20 mm
Working principle	see page 15
Output signal	Analogic 4-20 mA Separate for level / temperature
Length	Lmin = 100 mm Lmax = 2.000 mm

Per un corretto impiego vedere le note generali del catalogo Sensori di livello Euroswitch 20-03-1, pag. 10-16. *For a correct use please refer to "General Notes" in the Level sensors Euroswitch catalogue 20-03-1, p. 10-16.*
L'Azienda si riserva la facoltà di apportare modifiche tecniche ai prodotti o di cessarne la produzione senza obbligo di preavviso. *The Company reserves the right to modify the technical features of the products or halt production at any time without notice.*

AP1937

SENSORE DI LIVELLO RESISTIVO ELETTROMAGNETICO CONTROLLO IN CONTINUO

CONTINUOUS CONTROL RESISTIVE ELECTROMAGNETIC LEVEL SENSOR

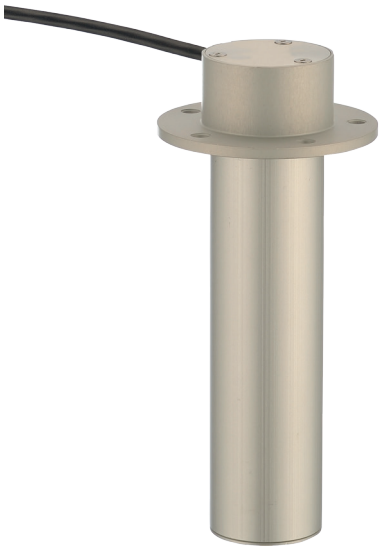

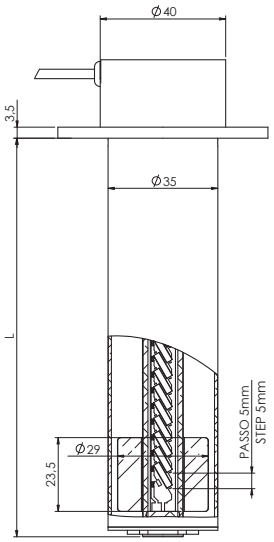

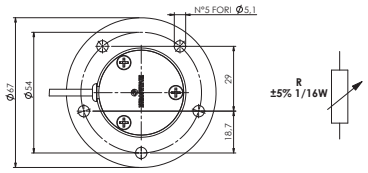

Per versioni personalizzate (lunghezze, tipo di fissaggio, valore di resistenza in uscita, connessione elettrica, ecc.) contattare i nostri servizi commerciali.
For customized version (length, type of fixing, value resistence, electrical connection, etc.) please contact our customer service.

Impiego	Benzina-Oli minerali-Gasolio-Acqua
Fissaggio	Flangia 5 fori in alluminio
Stelo	Alluminio
Galleggiante	NBR
Seeger	AISI 316
Connessione elettrica	Cavo L = 500 mm
Grado di protezione	IP65
Peso specifico liquido	> 0,7
Temperatura di funzionamento	-10°C / +80°C
Passo (Risoluzione)	5/10 mm
Principi di funzionamento	vedi pag. 9
Segnale in uscita	Resistivo
	pieno 5÷7 ohms / vuoto 315÷330 ohm
	pieno 175÷180 ohms / vuoto 10÷7 ohms

Use	Petrol-Mineral oils-Diesel fuel-Water
Fixing	Flange 5 holesin alluminium
Stem	Alluminium
Float	NBR
Seeger	AISI 316
Electrical connection	Cable L = 500 mm
Protection degree	IP65
Fluid specific weight	> 0,7
Working temperature	-10°C / +80°C
Pitch (Resolution)	5/10 mm
Working principle	see page 9
Output signal	Resistance values
	pieno 5÷7 ohms / vuoto 315÷330 ohm
	pieno 175÷180 ohms / vuoto 10÷7 ohms

Per un corretto impiego vedere le note generali del catalogo Sensori di livello Euroswitch 20-03-1, pag. 10-16. *For a correct use please refer to "General Notes" in the Level sensors Euroswitch catalogue 20-03-1, p. 10-16.*
L'Azienda si riserva la facoltà di apportare modifiche tecniche ai prodotti o di cessarne la produzione senza obbligo di preavviso. *The Company reserves the right to modify the technical features of the products or halt production at any time without notice.*

SCD 4.0 - Sensor Configuration Device

L'interfaccia SCD 4.0 (Sensor Configuration Device) permette all'utente di programmare direttamente quattro tipologie di sensori. Oltre all'uscita analogica 4-20 mA possono essere impostati 2 segnali digitali per il settaggio delle soglie della pressione, temperatura e del livello.

SCD 4.0 interface (Sensor Configurator Device) which allows the user to directly program four types of sensors. In addition to the analogue 4-20 mA output, 2 digital signals can be set for setting the pressure, temperature and level thresholds.

- L'unità di programmazione consente di leggere e modificare la configurazione dei sensori:
  - sensore livello ESL
  - sensore di temperatura EST / EST2
  - trasmettitore elettronico di pressione differenziale 980 (uscita 4-20 mA) e 983 (con indicazione luminosa).
- Non necessita di alimentazione supplementare 24V (solo cavo usb)
- Led di visualizzazione dello stato delle uscite digitali
- Software di interfaccia gratuito "SCD.EXE" (per sistema operativo Windows® da scaricare dal portale Euroswitch.it nell'area riservata):
  - selezione e impostazione delle uscite digitali
  - stato ON/OFF, isteresi e tempo di ritardo
  - gestione curva uscita analogica 4-20 mA
  - impostazione temperatura di inibizione
  - monitor dei parametri di processo e dell'uscita analogica
  - gestione delle "ricette" per rapida duplicazione delle impostazioni

- Temperatura di lavoro (-5/+45°C)
- Temperatura di stoccaggio (-25/+50°C)
- Grado di protezione IP20
- Peso del kit 270 g
- Dimensioni "case" in ABS LxHxP 112x62x32mm
- Accessori inclusi n. 3 Cavi di collegamento: USB-A/USB-B - D SUB 9 / M12x1 5 pin (per mod. ESL, EST, 980) - adattatore M12/M12 per mod. 983

- *The programming unit is used to read and change the sensor configuration:*
  - *ESL level sensor*
  - *EST / EST2 temperature sensor*
  - *Electronic differential pressure transmitter models 980 (4-20 mA output) and 983 (light signal).*
- *No need for additional 24V power supply (USB cable only)*
- *LED light for displaying the status of digital outputs*
- *SCD.EXE free interface software (for Windows®, downloadable from the reserved area of www.euroswitch.it website):*
  - *selection and setting of digital outputs*
  - *ON/OFF, hysteresis and delay time*
  - *management of the 4-20 mA analogue output curve*
  - *inhibition temperature setting*
  - *process parameter and analogue output monitoring*
  - *"recipe" processing for quick duplication of settings*

- *Operating temperature (-5°C to +45°C)*
- *Storage temperature (-25°C to +50°C)*
- *Protection degree IP20*
- *Kit weight 270 g*
- *Dimensions of ABS crate 112x62x32mm WxHxD*
- *Accessories included: 3 connecting cables USB-A/USB-B-D SUB 9 / M12x1, 5 pins (for models. ESL, EST and 980) - M12/M12 adapter for model 983.*

ESL

SENSORI DI LIVELLO CON USCITA ANALOGICA 4-20mA CON 2 SOGLIE DIGITALI PROGRAMMABILI

LEVEL SENSOR 4-20 mA ANALOGIC OUTPUT WITH 2 DIGITAL PROGRAMMABLE VALUES

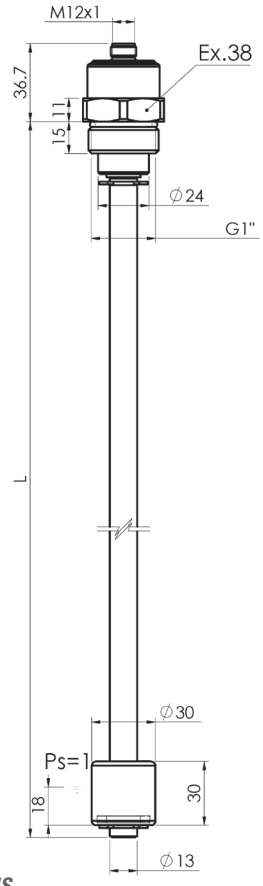

	SPECIFICHE ELETTRICHE	*ELECTRICAL SPECIFICATIONS*
PIN1	24V dc ±10%	*24V dc ±10%*
PIN2	Uscita analogica 4÷20mA	*Analogue Output 4÷20mA*
PIN3	Uscita digitale 1: PNP programmabile NA/NC Carico max 0.2 A **Livello / Temperatura** Tempo di ritardo in secondi	*Digital Output 1 : PNP programmable NO/NC* *Max Load 0.2 A* ***Level / Temperature*** *Delay time in seconds*
PIN4	Uscita digitale 2: PNP programmabile NA/NC Carico max 0.2 A **Livello / Temperatura** Tempo di ritardo in secondi	*Digital Output 2 : PNP programmable NO/NC* *Max Load 0.2 A* ***Level / Temperature*** *Delay time in seconds*
PIN5	0V - GND	*0V - GND*

I valori delle uscite dei PIN 3 e 4 e delle relative isteresi possono essere programmati in Euroswitch o mediante programmatore SCD (vedi pag. 83)
PIN3 and PIN4 outputs, with the associated hysteresis values, are programmable at factory or by programmer SCD (see page 83).

PIN-OUT

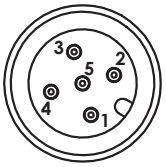

Impiego	Applicazioni industriali
Fluidi	Oli, lubrorefrigeranti a base di acqua, acqua, gasolio
Segnale di uscita	analogico 4-20 mA
Tensione di alimentazione	24 V +/- 10%
Protezione da inversione di polarità	
Corpo / Stelo	AISI 316
Galleggiante	NBR
O-Ring	NBR
Temperature ambiente di lavoro	-25 /+ 80° C
Temperatura fluido	-25/+95° C
Grado di protezione	IP65 / IP67
Connessione elettrica	M12
Coppia max di serraggio	50 Nm
Passo (Risoluzione)	10/20/30/40 mm max 50 punti di controllo
Peso specifico liquido	> 0,6
Lunghezza	(a richiesta) max 2000 mm

Use	Industrial applications
Fluids	Oils, water based coolants, water, diesel
Output signal	analogic 4-20mA
Supply voltage	24 V +/- 10%
Reverse polarity protection	
Case / Stem	AISI 316
Float	NBR
O-Ring	NBR
Working temperature ambient	-25 / +80° C
Fluid temperature	-25/+95° C
Protection degree	IP65 / IP67
Electrical connection	M12
Max Torque	50 Nm
Step (Resolution)	10/20/30/40 mm max 50 control points
Liquid specific weight	> 0,6
Lenght	(on request) max 2000 mm

EMC : EN 61326-1:2013 - EN61326 2-3:2013

Per un corretto impiego vedere le note generali del catalogo Sensori di livello Euroswitch 20-03-1, pag. 10-16. *For a correct use please refer to "General Notes" in the Level sensors Euroswitch catalogue 20-03-1, p. 10-16.*
L'Azienda si riserva la facoltà di apportare modifiche tecniche ai prodotti o di cessarne la produzione senza obbligo di preavviso. *The Company reserves the right to modify the technical features of the products or halt production at any time without notice.*

ESL-IO

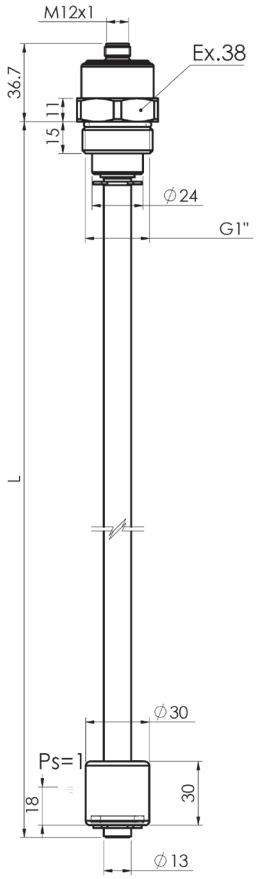

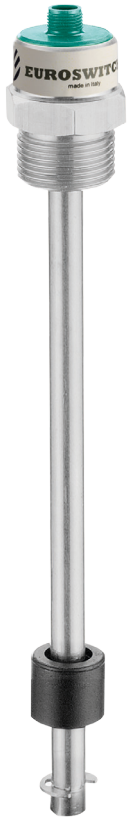

PIN-OUT

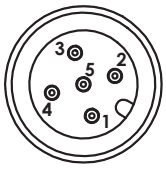

	SPECIFICHE ELETTRICHE	*ELECTRICAL SPECIFICATIONS*
PIN1	1 V PLUS	*1 V PLUS*
PIN2	Non collegato	*Floating*
PIN3	GND	*GND*
PIN4	CQ	*CQ*
PIN5	Non collegato	*Floating*

Impiego	Applicazioni industriali
Fluidi	Oli, lubrorefrigeranti a base di acqua, acqua, gasolio
Segnale di uscita	IO-Link
Tensione di alimentazione	24 V +/- 10%
Protezione da inversione di polarità	
Corpo / Stelo	AISI 316
Galleggiante	NBR
O-Ring	NBR
Temperature di lavoro	-20 /+ 80° C
Grado di protezione	IP65 / IP67
Connessione elettrica	M12
Coppia max di serraggio	50 Nm
Passo (Risoluzione)	10/20/30/40 mm max 50 punti di controllo
Peso specifico liquido	> 0,6
Lunghezza	(a richiesta) max 2000 mm

Use	Industrial applications
Fluids	Oils, water based coolants, water, diesel
Output signal	IO-Link
Supply voltage	24 V +/- 10%
Reverse polarity protection	
Case / Stem	AISI 316
Float	NBR
O-Ring	NBR
Working temperature	-20 / +80° C
Protection degree	IP65 / IP67
Electrical connection	M12
Max Torque	50 Nm
Step (Resolution)	10/20/30/40 mm max 50 control points
Liquid specific weight	> 0,6
Lenght	(on request) max 2000 mm

EMC : EN 61326-1:2013 - EN61326 2-3:2013

Per un corretto impiego vedere le note generali del catalogo Sensori di livello Euroswitch 20-03-1, pag. 10-16. *For a correct use please refer to "General Notes" in the Level sensors Euroswitch catalogue 20-03-1, p. 10-16.*
L'Azienda si riserva la facoltà di apportare modifiche tecniche ai prodotti o di cessarne la produzione senza obbligo di preavviso. *The Company reserves the right to modify the technical features of the products or halt production at any time without notice.*

Accessori - *Accessories*

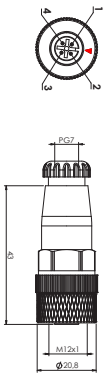

cod. CNN004-006
connettore M12 da cablare
M12 connector to be wired

IEC 61076-2-101

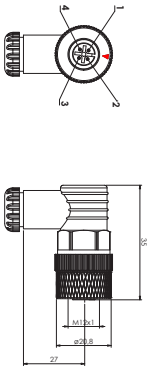

cod. CNN004-007
connettore M12 da cablare 90°
M12 connector to be wired angled 90°

IEC 61076-2-101

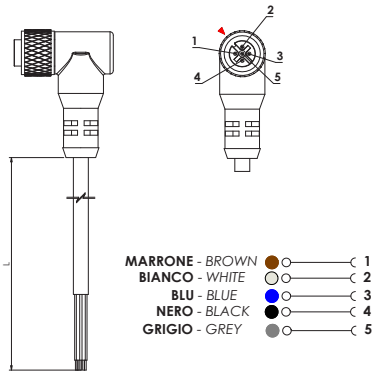

cod. CBL200-002
cavetto 2 mt con connettore M12 90°
2 mt cable with connector M12 angled 90°

IEC 61076-2-101

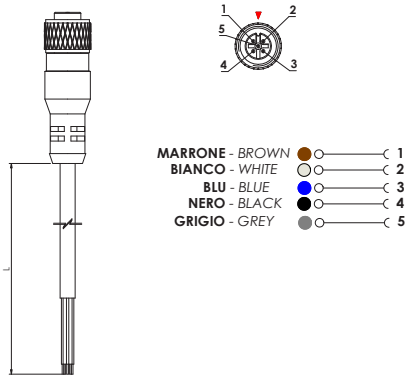

cod. CBL200-001
cavetto 2 mt con connettore M12
2 mt cable with connector M12

IEC 61076-2-101

Per ulteriori dettagli tecnici ed applicativi contattare il nostro ufficio tecnico. *For technical and application details contact our technical office.*
Per un corretto impiego vedere le note generali del catalogo Sensori di livello Euroswitch 20-03-1, pag. 10-16. *For a correct use please refer to "General Notes" in the Level sensors Euroswitch catalogue 20-03-1, p. 10-16.*
L'Azienda si riserva la facoltà di apportare modifiche tecniche ai prodotti o di cessarne la produzione senza obbligo di preavviso. *The Company reserves the right to modify the technical features of the products or halt production at any time without notice.*

P900-P930

P900

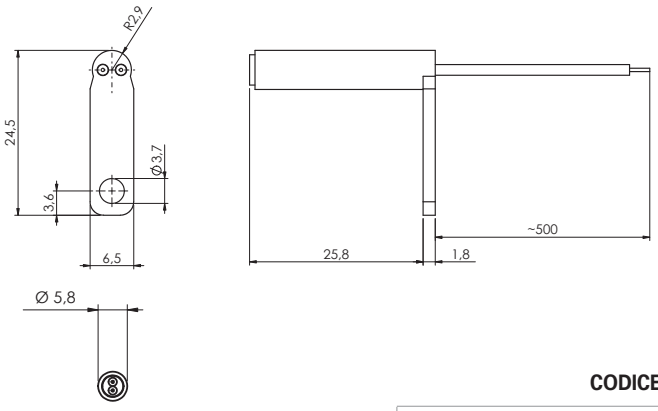

P930

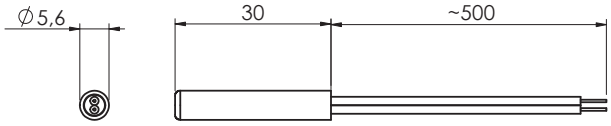

CODICE - *PART NUMBER*

Sensore - *Sensor*	NERO BLACK — NERO BLACK
P900	P900FZ - 100
P930	P930FZ - 100

Per versioni personalizzate (lunghezze, tipo di fissaggio, valore di resistenza in uscita, connessione elettrica, ecc.) contattare i nostri servizi commerciali.
For customized version (length, type of fixing, value resistence, electrical connection, etc.) please contact our customer service.

Stelo	Nylon
Uscita cablaggio	500 mm PVC
Tipo contatto	Reed
Max potenza commut.	10 W
Max corrente commut.	0,5 A
Max tensione commut.	50 V
Temp. di funzionamento	-10°C / +80°C
Peso	~ 8/10 gr

Stem	Nylon
Wiring output	500 mm PVC
Type of contact	Reed
Max switch. capacity	10 W
Max switch. current	0,5 A
Max switch. voltage	50 V
Working temperature	-10°C / +80°C
Weight	~ 8/10 gr

Per un corretto impiego vedere le note generali del catalogo Sensori di livello Euroswitch 20-03-1, pag. 10-16. *For a correct use please refer to "General Notes" in the Level sensors Euroswitch catalogue 20-03-1, p. 10-16.*
L'Azienda si riserva la facoltà di apportare modifiche tecniche ai prodotti o di cessarne la produzione senza obbligo di preavviso. *The Company reserves the right to modify the technical features of the products or halt production at any time without notice.*

P915-P920

SENSORI DI POSIZIONE A REED
REED POSITION SENSORS

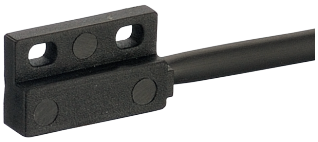

P915

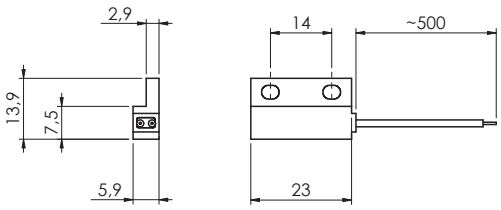

P920

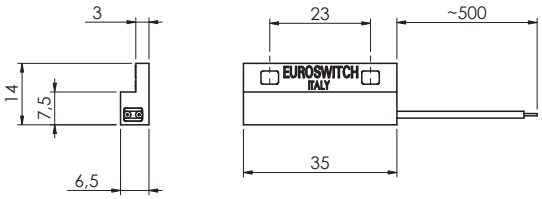

CODICE - *PART NUMBER*

Sensore - *Sensor*	NERO BLACK — NERO BLACK	ARANCIONE ORANGE 3C — 2 NC MARRONE/BROWN, 1 NO BIANCO/WHITE
P915	P915FZ - 100	
P920	P920FZ - 100	P920FZ - 500

Per versioni personalizzate (lunghezze, tipo di fissaggio, valore di resistenza in uscita, connessione elettrica, ecc.) contattare i nostri servizi commerciali.
For customized version (length, type of fixing, value resistence, electrical connection, etc.) please contact our customer service.

Stelo	Nylon
Uscita cablaggio	500 mm PVC
Tipo contatto	P915 Reed N.A.
	P920 Reed N.A./SPDT
Max potenza commut.	P915 10 W
	P920 40 W - (3W SPDT)
Max corrente commut.	P915 0,5 A
	P920 1 A - (0,25A SPDT)
Max tensione commut.	50 V
Temp. di funzionamento	-10°C / +80°C
Peso	~ 8/10 gr

Stem	Nylon
Wiring output	500 mm PVC
Type of contact	P915 Reed N.O.
	P920 Reed N.O./SPDT
Max switch. capacity	P915 10 W
	P920 40 W - (3W SPDT)
Max switch. current	P915 0,5 A
	P920 1 A - (0,25A SPDT)
Max switch. voltage	50 V
Working temperature	-10°C / +80°C
Weight	~ 8/10 gr

Per un corretto impiego vedere le note generali del catalogo Sensori di livello Euroswitch 20-03-1, pag. 10-16. *For a correct use please refer to "General Notes" in the Level sensors Euroswitch catalogue 20-03-1, p. 10-16.*
L'Azienda si riserva la facoltà di apportare modifiche tecniche ai prodotti o di cessarne la produzione senza obbligo di preavviso. *The Company reserves the right to modify the technical features of the products or halt production at any time without notice.*

I930 I935

I930

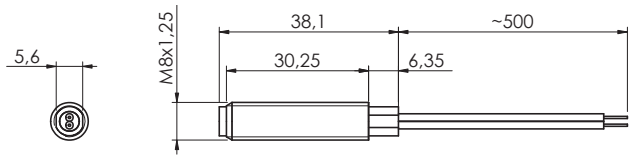

I935

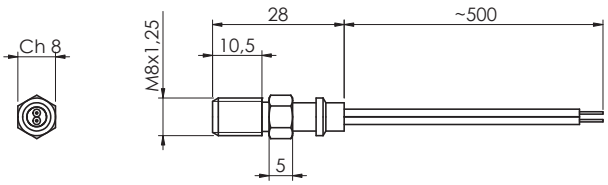

CODICE - *PART NUMBER*

Sensore - *Sensor*	NERO BLACK — NERO BLACK
I930	I930FZ - 100
I935	I935FZ - 100

Per versioni personalizzate (lunghezze, tipo di fissaggio, valore di resistenza in uscita, connessione elettrica, ecc.) contattare i nostri servizi commerciali.
For customized version (length, type of fixing, value resistence, electrical connection, etc.) please contact our customer service.

Stelo	Alluminio anodizzato M8 x 1,25
Uscita cablaggio	500 mm PVC
Tipo contatto	Reed N.A.
Max potenza commut.	10 W
Max corrente commut.	0,5 A
Max tensione commut.	< 50 V
Temp. di funzionamento	-40°C / +80°C
Peso	~ 10/12 gr

Stem	Aluminum anodized M8 x 1,25
Wiring output	500 mm PVC
Type of contact	Reed N.O
Max switch. capacity	10 W
Max switch. current	0,5 A
Max switch. voltage	< 50 V
Working temperature	-40°C / +80°C
Weight	~ 10/12 gr

Per un corretto impiego vedere le note generali del catalogo Sensori di livello Euroswitch 20-03-1, pag. 10-16. *For a correct use please refer to "General Notes" in the Level sensors Euroswitch catalogue 20-03-1, p. 10-16.*
L'Azienda si riserva la facoltà di apportare modifiche tecniche ai prodotti o di cessarne la produzione senza obbligo di preavviso. *The Company reserves the right to modify the technical features of the products or halt production at any time without notice.*

Note
Notes

EUROSWITCH
excellence in sensors

la forza del gruppo

MONT.EL Group, gruppo specializzato nella progettazione e costruzione di cablaggi, apparecchiature elettroniche e sensori, è un network di aziende operanti nell'outsourcing evoluto e in grado di fornire un prodotto completo, progettato in co-engineering o eseguito su disegno del cliente, secondo criteri di alta qualità, efficienza, precisione e massima affidabilità.
Il network MONT.EL Group si avvale della professionalità, dell'esperienza e della competenza di sei aziende, quattro in Italia: MONT.EL (cablaggi), INTEA (progettazione e realizzazione di apparecchiature elettroniche di comando e di controllo), EUROSWITCH (sensori di livello, pressione, temperatura e rotazione), AME (apparecchiature elettriche)e due in Romania: SIRE (cablaggi, assemblaggi elettromeccanici) e TECHTRON (apparecchiature elettroniche).

the group's strengths

The MONT.EL Group specialises in the design and manufacture of wiring systems, and electric and electronic equipment and sensors. It is a fully integrated network of companies dealing with advanced outsourcing that can offer a complete product, which is co-engineered or made to customer drawing, and features superior quality, efficiency, accuracy and maximum reliability.
The MONT.EL Group relies on the professional skill, know-how and expertise of the six member companies. Four are based in Italy - MONT.EL (wiring systems), INTEA (design and development of electronic drive and control equipment), EUROSWITCH (level, pressure, temperature and rotation sensors), and AME (electrical equipment) and two in Romania - SIRE (wiring systems and electro-mechanical assemblies) and TECHTRON (electronic equipment).

MONT.EL

cablaggi,
apparecchiature elettroniche

wirings,
electric and electronic equipment

EUROSWITCH

sensori di livello, pressione,
temperatura

level, pressure,
temperature sensors

INTEA ENGINEERING

tecnologie elettroniche applicate
applied electronic technologies

AME

apparecchiature elettriche
electrical equipment

SIRE

cablaggi, assemblaggi
wirings, assembly

TECHTRON

apparecchiature elettroniche
electronic equipments

EUROSWITCH
excellence in sensors

Via Provinciale, 15
25057 Sale Marasino (BS) Italy
Tel. +39 030 986549 - Fax +39 030 9824202
e-mail: info@euroswitch.it
www.euroswitch.it

Ed. 20-03-1