Cappucci e connettori di protezione
Protection cap and connectors

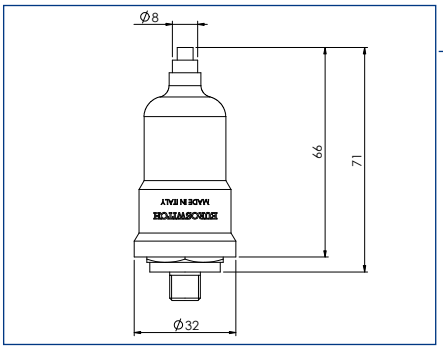

Cappuccio di protezione in gomma
Rubber protective cup

IP54 IP65
cod. 3015001 (Ch. 24 mm)
Per/for MOD. 30-30V-31-31V-35-35V-37-37V-40-40V -41-41V 41BC-42-506-700-42V-80

IP54 IP65
cod. 3015010 (Ch. 27 mm)
Per/for MOD. 27N-28N-357-377

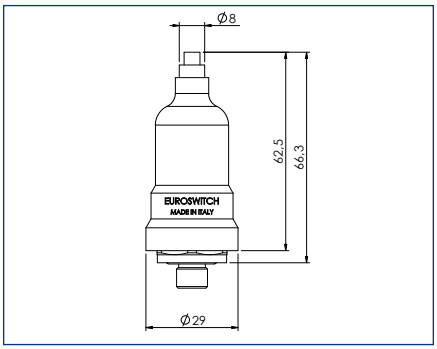

Cappuccio di protezione in gomma
Rubber protective cup

IP54
cod. 3015200 (Ch. 22 mm)
Per/for MOD. 25R-25D-26

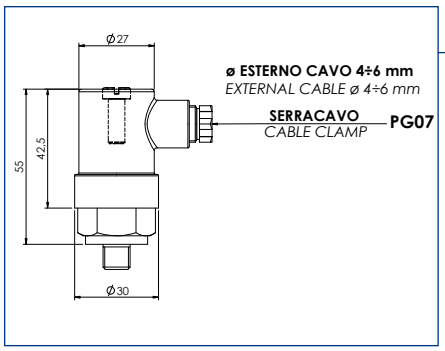

Cappuccio di protezione in plastica
Plastic protective cup

IP65
cod. 3900001

Per/for MOD. 30-30V-31-31V-35-35V-37-37V-40-40V 41-41V-41BC-42-42V-80-506-700

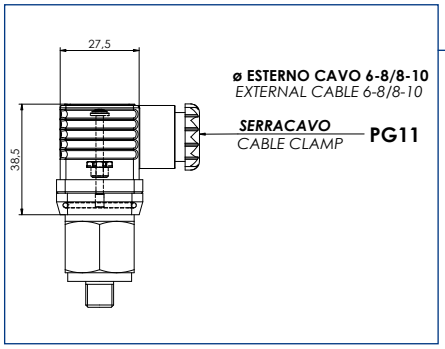

Connettore di protezione
Protective connector

IP65
cod. 3900200

DIN EN 175301-803-A (DIN 43650)

Per/for MOD. 30-31-32-35-37-40-41 41BC-42-80-506-700

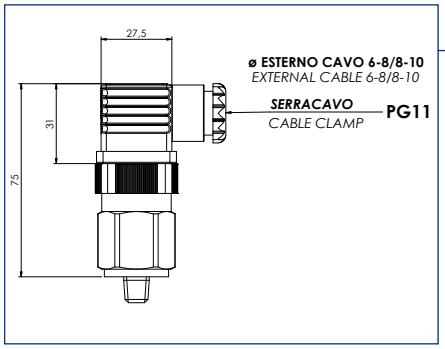

Connettore di protezione con LED luminoso (Rosso/Verde)
Protective connector with LED indicator (Red/Green)

IP65
cod. CNN084-002

DIN EN 175301-803-A (DIN 43650)

Per/for MOD. 38-46-48-49-81 387-691-692-507